PP compression fittings

Reducing straight union

ITEM 475



REFERENCE	DESCRIPTION	Net weight	Volumen (m^3)	Gross weight	Unidades lote
112E083	RED. PE STRAIGHT COUPLING 25-20 GREY	0,101	0,03129	8,64	80
112E084	RED. PE STRAIGHT COUPLING 32-25 GREY	0,153	0,03129	8,975	55
112E085	RED. PE STRAIGHT COUPLING 40-32 GREY	0,265	0,04880	14,01	50
112E086	RED. PE STRAIGHT COUPLING 50-40 GREY	0,44249	0,04880	13,85	30
112E087	RED. PE STRAIGHT COUPLING 63-50 GREY	0,637	0,03648	8,344	12
112E088	RED. PE STRAIGHT COUPLING 75-63 GREY	1,2144	0,04117	11,57	9
112E089	RED. PE STRAIGHT COUPLING 90-75 GREY	2,066	0,03129	8,824	4
112E090	RED. PE STRAIGHT COUPLING 110-90 GREY	3,08	0,03129	6,72	2
112E270	ENLACE RECTO REDUCIDO 32-20 GRIS	0	0,03682	0	55
112E272	ENLACE RECTO REDUCIDO 50-32 GRIS	0,3659	0,04880	11,6504	30
112E273	ENLACE RECTO REDUCIDO 63-40 GRIS	0,665	0,03648	8,574	12
112E278	ENLACE RECTO REDUCIDO 90-63 GRIS	1,815	0,03129	7,815	4

Pol. Ind. Plá Vallonga,
c/ Agua, 28
03006 ALICANTE (España)

+34 965 11 42 82
+34 965 11 48 62
tecnicocomercial@hidroten.es

Technical &
Commercial Service
+ 34 966 105 888

www.hidroten.es

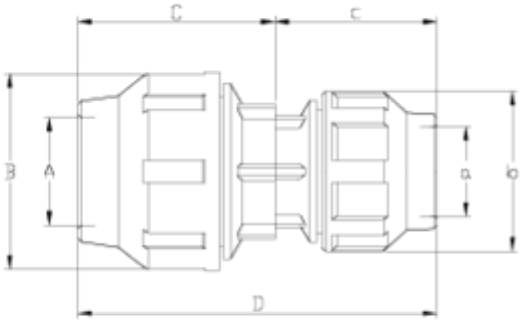

ITEM 475 | Reducing straight union

Código	f tubo	Peso (g)	A	a	B	b	C	c	D	PN	MEDIDA
12E083	25-20	97	26	21	55	46	60	57	=H3+I3	**PN16**	MÉTRICO
12E270	32-20	145	33	32	64	46	67	57	124	**PN16**	MÉTRICO
12E084	32-25	156	33	26	64	55	67	63	=H5+I5	**PN16**	MÉTRICO
12E085	40-32	252	42	33	76	64	83	76	=H6+I6	**PN16**	MÉTRICO
12E273	50-32	345	51	33	91	64	90	76	166	**PN16**	MÉTRICO
12E086	50-40	404	51	42	91	76	90	90	=H8+I8	**PN16**	MÉTRICO
12E273	63-40	560	64	42	109	64	106	83	189	**PN16**	MÉTRICO
12E087	63-50	637	64	51	109	91	106	97	=H10+I10	**PN16**	MÉTRICO
12E088	75-63	1104	77	64	133	109	129	114	=H11+I11	**PN10**	MÉTRICO
12E278	90-63	1580	92	64	159	109	162	114	=H12+I12	**PN10**	MÉTRICO

Pol. Ind. Plá Vallonga,
c/ Agua, 28
03006 ALICANTE (España)

+34 965 11 42 82
+34 965 11 48 62
tecnicocomercial@hidroten.es

Technical &
Commercial Service
+ 34 966 105 888

www.hidroten.es

ITEM 475 | Reducing straight union

12E089	90-75	2030	92	77	159	133	162	140	=H13+I13	**PN10**	MÉTRICO
12E090	110-90	3080	112	92	183	159	174	164	=H14+I14	**PN10**	MÉTRICO

Pol. Ind. Plá Vallonga,
c/ Agua, 28
03006 ALICANTE (España)

+34 965 11 42 82
+34 965 11 48 62
tecnicocomercial@hidroten.es

Technical &
Commercial Service
+ 34 966 105 888

www.hidroten.es

Product Documents

Product Certificates

Company Certificates







Pol. Ind. Plá Vallonga,
c/ Agua, 28
03006 ALICANTE (España)

+34 965 11 42 82
+34 965 11 48 62
tecnicocomercial@hidroten.es

Technical &
Commercial Service
+ 34 966 105 888

www.hidroten.es