Netvitc System pressure fittings

COLECTOR 3 VÍAS NET SYST-NET SYST

ITEM 839

REFERENCE	DESCRIPTION	Net weight	Volumen (m^3)	Gross weight	Unidades lote
101N892	3-WAY MANIFOLD SNS-SNS 50	0,677	0,02243	3,13	4
101N893	3-WAY MANIFOLD SNS-SNS 50-63	0,725	0,02243	3,33	4
101N894	3-WAY MANIFOLD SNS-SNS 63	1,1731	0,04460	5,3582	4

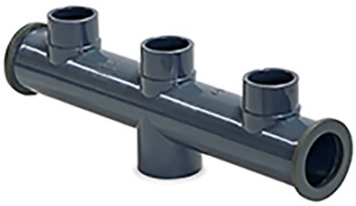

Pol. Ind. Plá Vallonga,
c/ Agua, 28
03006 ALICANTE (España)

+34 965 11 42 82
+34 965 11 48 62
tecnicocomercial@hidroten.es

Technical &
Commercial Service
+ 34 966 105 888

www.hidroten.es

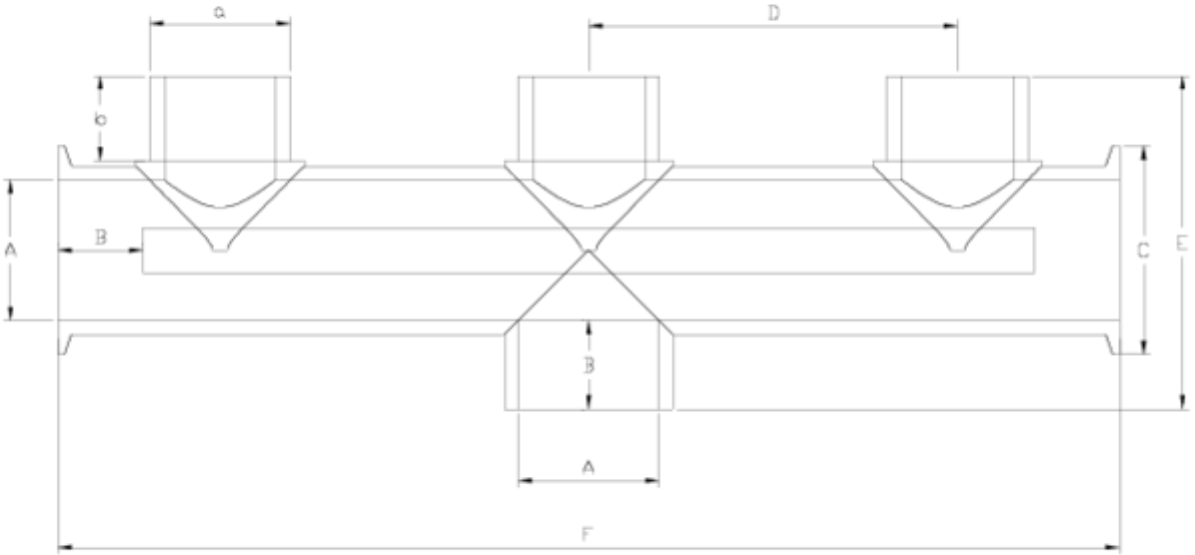

ITEM 839 | COLECTOR 3 VÍAS NET SYST-NET SYST

Código	a-A	Peso (g)	b	B	C	D	E	F	PN	MEDIDA
1N892	50	677	26	34	61	131	123	393	**PN10**	MÉTRICO
1N893	50-63	725	26	38*	61	131	128	393	**PN10**	MÉTRICO
1N894	63	1143	26	38	75	165	151	460	**PN10**	MÉTRICO

Pol. Ind. Plá Vallonga,
c/ Agua, 28
03006 ALICANTE (España)

+34 965 11 42 82
+34 965 11 48 62
tecnicocomercial@hidroten.es

Technical &
Commercial Service
+ 34 966 105 888

www.hidroten.es

Product Documents

Product Certificates

Company Certificates







Pol. Ind. Plá Vallonga,
c/ Agua, 28
03006 ALICANTE (España)

+34 965 11 42 82
+34 965 11 48 62
tecnicocomercial@hidroten.es

Technical &
Commercial Service
+ 34 966 105 888

www.hidroten.es