PVC-U pressure fittings

"AIR L" 90° elbow, solvent socket outlet

ITEM 624

REFERENCE	DESCRIPTION	Net weight	Volumen (m^3)	Gross weight	Unidades lote
1001650	"AIR L" 90º ELBOW S. SOCKET OUTLET 50-20	0,144743	0,02244	4,83	30
1001651	"AIR L" 90º ELBOW S. SOCKET OUTLET 63-20	0,270733	0,03129	8,695	30
1001652	"AIR L" 90º ELBOW S. SOCKET OUTLET 75-20	0,472328	0,04717	12,45	25



Pol. Ind. Plá Vallonga,
c/ Agua, 28
03006 ALICANTE (España)

+34 965 11 42 82
+34 965 11 48 62
tecnicocomercial@hidroten.es

Technical &
Commercial Service
+ 34 966 105 888

www.hidroten.es

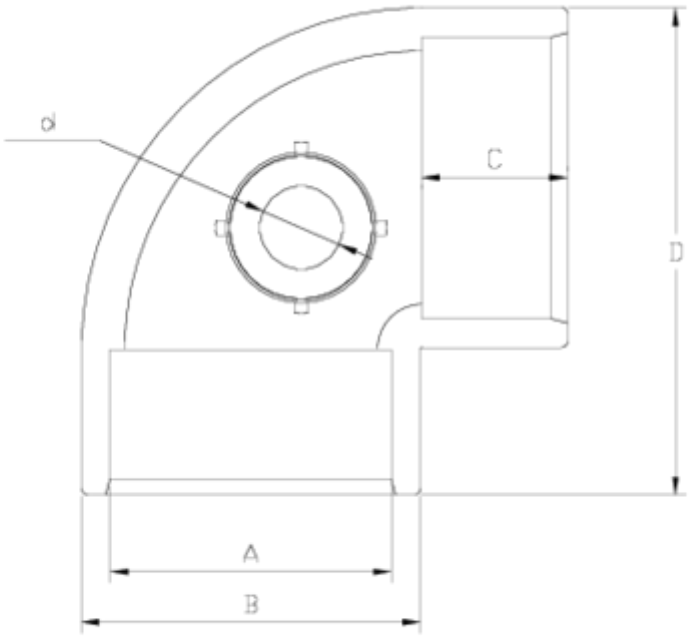

ITEM 624 | "AIR L" 90° elbow, solvent socket outlet

Código	A	d	Peso (g)	B	C	D	PN	MEDIDA
01650	50	20	148	61	31	88	**PN16**	MÉTRICO
01651	63	20	235	76	38	109	**PN16**	MÉTRICO
01652	75	20	455	90	44	130	**PN16**	MÉTRICO

Pol. Ind. Plá Vallonga,
c/ Agua, 28
03006 ALICANTE (España)

+34 965 11 42 82
+34 965 11 48 62
tecnicocomercial@hidroten.es

Technical &
Commercial Service
+ 34 966 105 888

www.hidroten.es

Product Documents

Product Certificates

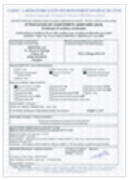





Company Certificates













Pol. Ind. Plá Vallonga,
c/ Agua, 28
03006 ALICANTE (España)

+34 965 11 42 82
+34 965 11 48 62
tecnicocomercial@hidroten.es

Technical &
Commercial Service
+ 34 966 105 888

www.hidroten.es