Accesorios de presión PVC-U

Codo 90° "AIR L" S/Encolar - serie blanca

ITEM 628



REFERENCIA	DESCRIPCIÓN	Peso neto	Volumen (m^3)	Peso bruto	Unidades lote
1001490	CODO 90º ENCOLAR "AIR L" 50-20 BLANCO	0,1545	0,03129	5,195	30
1001491	CODO 90º ENCOLAR "AIR L" 63-20 BLANCO	0,2954	0,03129	9,422	30

Pol. Ind. Plá Vallonga,
c/ Agua, 28
03006 ALICANTE (España)

+34 965 11 42 82
+34 965 11 48 62
tecnicocomercial@hidroten.es

Servicio Atención
Técnica comercial
+ 34 966 105 888

www.hidroten.es

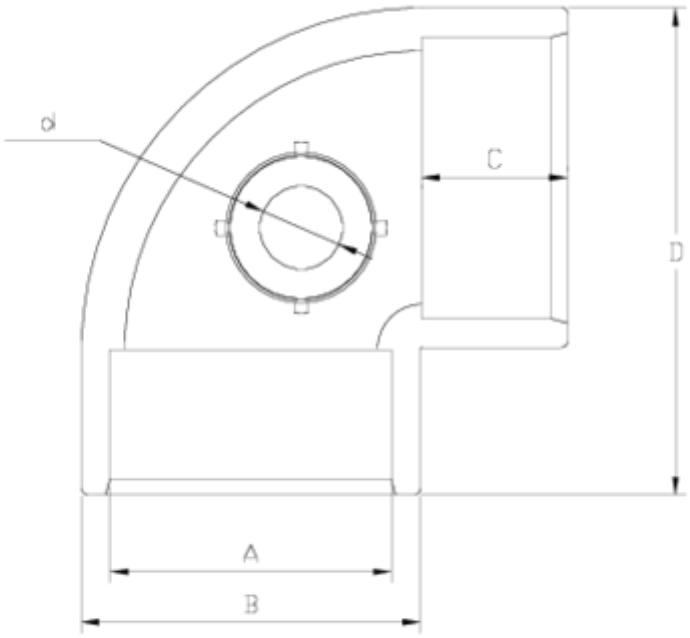

ITEM 628 | Codo 90° "AIR L" S/Encolar - serie blanca

Código	A	d	Peso (g)	B	C	D	PN	MEDIDA
01490	50	20	148	61	31	88	**PN16**	MÉTRICO
01491	63	20	235	76	38	109	**PN16**	MÉTRICO

Pol. Ind. Plá Vallonga,
c/ Agua, 28
03006 ALICANTE (España)

+34 965 11 42 82
+34 965 11 48 62
tecnicocomercial@hidroten.es

Servicio Atención
Técnica comercial
+ 34 966 105 888

www.hidroten.es

Documentación de Producto

Certificados de Producto

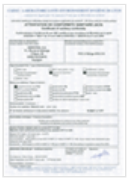





Certificados de Empresa













Pol. Ind. Plá Vallonga,
c/ Agua, 28
03006 ALICANTE (España)

+34 965 11 42 82
+34 965 11 48 62
tecnicocomercial@hidroten.es

Servicio Atención
Técnica comercial
+ 34 966 105 888

www.hidroten.es