Accesorios de presión Netvitc System®

Colector 3 vías Net .Sys /enc H

ITEM 836



REFERENCIA	DESCRIPCIÓN	Peso neto	Volumen (m^3)	Peso bruto	Unidades lote
101N885	COLECTOR 3V ENC-NET SYS 50	0,667	0,02243	3,09	4
101N886	COLECTOR 3V ENC-NET SYS 50-63	0,725	0,02243	3,33	4
101N887	COLECTOR 3V ENC-NET SYS 63	1,1552	0,04460	5,2866	4

Pol. Ind. Plá Vallonga,
c/ Agua, 28
03006 ALICANTE (España)

+34 965 11 42 82
+34 965 11 48 62
tecnicocomercial@hidroten.es

Servicio Atención
Técnica comercial
+ 34 966 105 888

www.hidroten.es

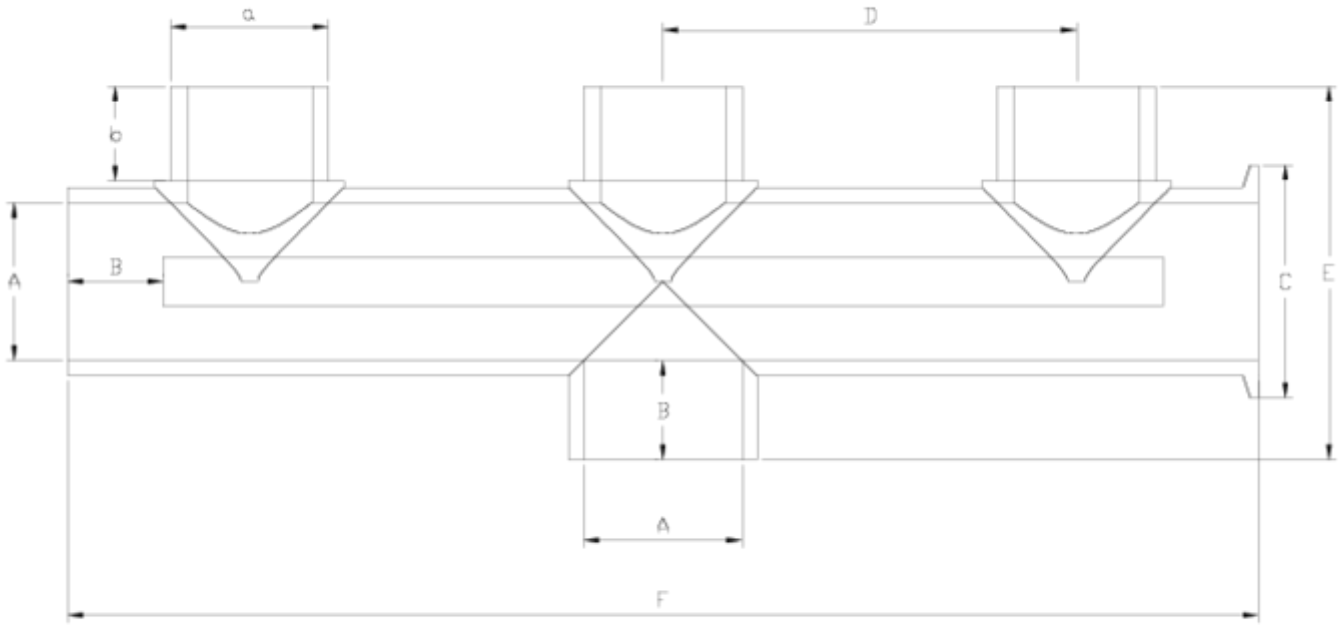

ITEM 836 | Colector 3 vías Net .Sys /enc H

Código	a-A	Peso (g)	b	B	C	D	E	F	PN	MEDIDA
1N885	50	677	26	34	61	131	123	393	**PN10**	MÉTRICO
1N886	50-63	725	26	38*	61	131	128	393	**PN10**	MÉTRICO
1N887	63	1143	26	38	75	165	151	460	**PN10**	MÉTRICO

Pol. Ind. Plá Vallonga,
c/ Agua, 28
03006 ALICANTE (España)

+34 965 11 42 82
+34 965 11 48 62
tecnicocomercial@hidroten.es

Servicio Atención
Técnica comercial
+ 34 966 105 888

www.hidroten.es

Documentación de Producto

Certificados de Producto

Certificados de Empresa







Pol. Ind. Plá Vallonga,
c/ Agua, 28
03006 ALICANTE (España)

+34 965 11 42 82
+34 965 11 48 62
tecnicocomercial@hidroten.es

Servicio Atención
Técnica comercial
+ 34 966 105 888

www.hidroten.es