Pinzas Zaspin / Adhesivo PVC-U

Clip cierre

ITEM 883



REFERENCIA	DESCRIPCIÓN	Peso neto	Volumen (m^3)	Peso bruto	Unidades lote
1091445	CLIP CIERRE PINZA 50	0,005	0,00892	0,4171	60
1091446	CLIP CIERRE PINZA 63	0,007	0,00892	0,3971	40
1091447	CLIP CIERRE PINZA 75	0,01	0,00472	0,4171	30
1091448	CLIP CIERRE PINZA 90	0,015	0,00472	0,4171	20
1091449	CLIP CIERRE PINZA 110	0,017	0,00472	0,3721	15
1091450	CLIP CIERRE PINZA 125	0,022	0,00800	0,5174	15
1091451	CLIP CIERRE PINZA 140	0,02829	0,00472	0,4	10
1091452	CLIP CIERRE PINZA 160	0,034	0,00891	0,5274	10
1091453	CLIP CIERRE PINZA 200	0,061	0,00891	0,6754	8
1091454	CLIP CIERRE PINZA 225	0,084	0,00891	0,5234	4
1091455	CLIP CIERRE PINZA 250	0,108	0,01553	0,7587	4
1091456	CLIP CIERRE PINZA 315	0,178	0,01553	0,6827	2

Pol. Ind. Plá Vallonga,
c/ Agua, 28
03006 ALICANTE (España)

+34 965 11 42 82
+34 965 11 48 62
tecnicocomercial@hidroten.es

Servicio Atención
Técnica comercial
+ 34 966 105 888

www.hidroten.es

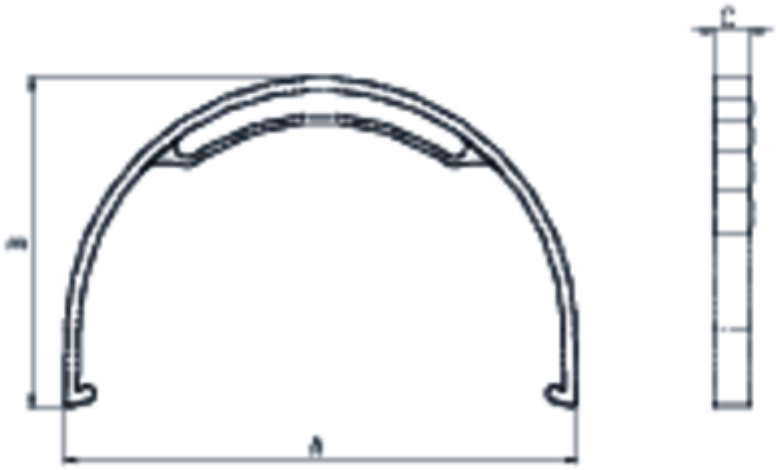

ITEM 883 | Clip cierre

Código	d	Peso (g)	A	B	C
91445	50	5	68	50	9
91446	63	7	85	61	9
91447	75	11	98	79	11
91448	90	14	116	92	15
91449	110	17	142	106	15
91450	125	26	153	115	16
91451	140	40	175	126	17
91452	160	50	195	142	17
91453	200	55	238	168	20
91454	225	81	281	180	20

Pol. Ind. Plá Vallonga,
c/ Agua, 28
03006 ALICANTE (España)

+34 965 11 42 82
+34 965 11 48 62
tecnicocomercial@hidroten.es

Servicio Atención
Técnica comercial
+ 34 966 105 888

www.hidroten.es

ITEM 883 | Clip cierre

91455	250	100	312	196	22

Pol. Ind. Plá Vallonga,
c/ Agua, 28
03006 ALICANTE (España)

+34 965 11 42 82
+34 965 11 48 62
tecnicocomercial@hidroten.es

Servicio Atención
Técnica comercial
+ 34 966 105 888

www.hidroten.es

Documentación de Producto

Certificados de Producto

Certificados de Empresa







Pol. Ind. Plá Vallonga,
c/ Agua, 28
03006 ALICANTE (España)

+34 965 11 42 82
+34 965 11 48 62
tecnicocomercial@hidroten.es

Servicio Atención
Técnica comercial
+ 34 966 105 888

www.hidroten.es