Filtros Netvitc System®

Cazapiedras vertical salida encolar

ITEM 929

REFERENCIA	DESCRIPCIÓN	Peso neto	Volumen (m^3)	Peso bruto	Unidades lote
108N901	FILTRO SNS CAZA. VERTICAL S/ENCOLAR 90	3,99	0,06149	8,9	2
108N902	FILTRO SNS CAZA. VERTICAL S/ENCOLAR 110	5,45	0,06149	6,37	1



Pol. Ind. Plá Vallonga,
c/ Agua, 28
03006 ALICANTE (España)

+34 965 11 42 82
+34 965 11 48 62
tecnicocomercial@hidroten.es

Servicio Atención
Técnica comercial
+ 34 966 105 888

www.hidroten.es

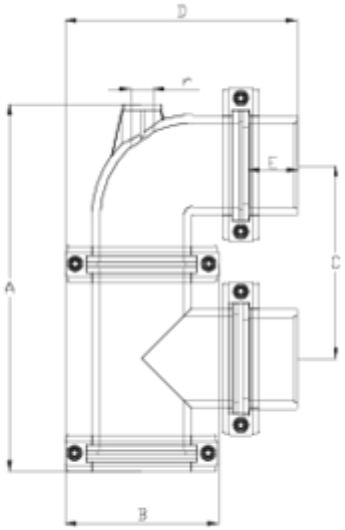

ITEM 929 | Cazapiedras vertical salida encolar

CÓDIGO	Ø	PESOS	Brida SNS	A	B	C	D	E	r	PN	MEDIDA
8N901	90	3910	90	397	164	210	254	52	3/4"	**PN10**	MÉTRICO
8N902	110	5449	110	456	188	245	283	61	1"	**PN10**	MÉTRICO

Pol. Ind. Plá Vallonga,
c/ Agua, 28
03006 ALICANTE (España)

+34 965 11 42 82
+34 965 11 48 62
tecnicocomercial@hidroten.es

Servicio Atención
Técnica comercial
+ 34 966 105 888

www.hidroten.es

Documentación de Producto

Certificados de Producto

Certificados de Empresa







Pol. Ind. Plá Vallonga,
c/ Agua, 28
03006 ALICANTE (España)

+34 965 11 42 82
+34 965 11 48 62
tecnicocomercial@hidroten.es

Servicio Atención
Técnica comercial
+ 34 966 105 888

www.hidroten.es