Accesorios de presión PVC-U

Machón mixto hembra

ITEM 905

REFERENCIA	DESCRIPCIÓN	Peso neto	Volumen (m^3)	Peso bruto	Unidades lote
1002125	MACHON MIXTO HEMBRA 50-63-2"	0.1944	0.03129	10.295	50

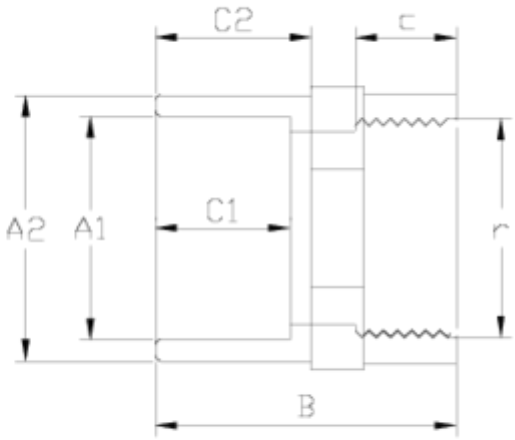

ITEM 905 | Machón mixto hembra

Codigo	A1-A2 x r	Peso (g)	B	C1	C2	c	PN	ROSCA
02125	50-63x2"	195	81	31	38	28	**PN10**	BSP

Documentación de Producto

Certificados de Producto

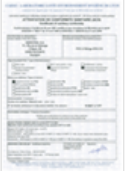

Certificados de Empresa

Pol. Ind. Plá Vallonga,
c/ Agua, 28
03006 ALICANTE (España)

+34 965 11 42 82
+34 965 11 48 62
tecnicocomercial@hidroten.es

Servicio Atención
Técnica comercial
+ 34 966 105 888

www.hidroten.es