PP Compression Fittings

CODO 45º, ROSCA MACHO

ITEM 847

REFERENCIA	DESCRIPCIÓN	Peso neto	Volumen (m^3)	Peso bruto	Unidades lote
112E356	CODO 45º R/M 75-2 1/2" GRIS	0,9499	0,03129	4,3276	4
112E357	CODO 45º R/M 90-3" GRIS	1,6023	0,03129	3,7326	2
112E358	CODO 45º R/M 110-4" GRIS	2,2426	0,03682	5,1045	2



Pol. Ind. Plá Vallonga,
c/ Agua, 28
03006 ALICANTE (España)

+34 965 11 42 82
+34 965 11 48 62
tecnicocomercial@hidroten.es

Servicio Atención
Técnica comercial
+ 34 966 105 888

www.hidroten.es

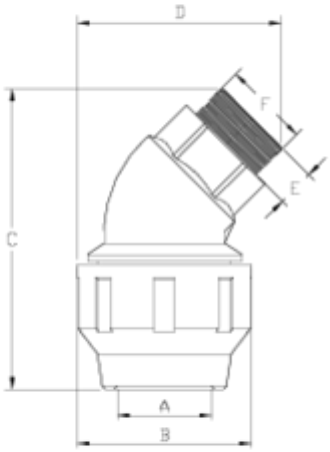

ITEM 847 | CODO 45º, ROSCA MACHO

Código	f tubo - F	Peso (g)	A	B	C	D	E	PN	TIPO ROSCA
12E356	75 - 2 1/2"	960	77	133	220	170	30	**PN10**	BSP
12E357	90 - 3"	1650	92	159	270	190	35	**PN10**	BSP
12E358	110 - 4"	2320	112	183	305	215	41	**PN10**	BSP

Pol. Ind. Plá Vallonga,
c/ Agua, 28
03006 ALICANTE (España)

+34 965 11 42 82
+34 965 11 48 62
tecnicocomercial@hidroten.es

Servicio Atención
Técnica comercial
+ 34 966 105 888

www.hidroten.es

Documentación de Producto

Certificados de Producto

Certificados de Empresa







Pol. Ind. Plá Vallonga,
c/ Agua, 28
03006 ALICANTE (España)

+34 965 11 42 82
+34 965 11 48 62
tecnicocomercial@hidroten.es

Servicio Atención
Técnica comercial
+ 34 966 105 888

www.hidroten.es