Válvulas de bola 'Basic'

Salida encolar macho - encolar hembra - Sistema Basic

ITEM 776



REFERENCIA	DESCRIPCIÓN	Peso neto	Volumen (m^3)	Peso bruto	Unidades lote
1011438	VALV. ENLACE ENC. MACHO-ENC. HEMBRA 20	0,153	0,00000	0	40
1011439	VALV. ENLACE ENC. MACHO-ENC. HEMBRA 25	0,193	0,00000	0	40
1011440	VALV. ENLACE ENC. MACHO-ENC. HEMBRA 32	0,322	0,00000	0	30
1011441	VALV. ENLACE ENC. MACHO-ENC. HEMBRA 40	0,556	0,00000	0	20
1011442	VALV. ENLACE ENC. MACHO-ENC. HEMBRA 50	0,8661	0,03129	13,564	15
1011443	VALV. ENLACE ENC. MACHO-ENC. HEMBRA 63	1,4001	0,03682	14,55	10

Pol. Ind. Plá Vallonga,
c/ Agua, 28
03006 ALICANTE (España)

+34 965 11 42 82
+34 965 11 48 62
tecnicocomercial@hidroten.es

Servicio Atención
Técnica comercial
+ 34 966 105 888

www.hidroten.es

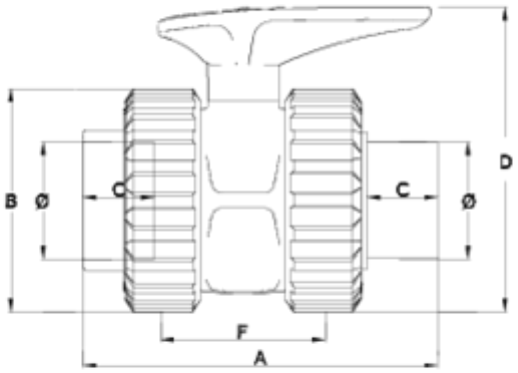

ITEM 776 | Salida encolar macho - encolar hembra - Sistema Basic

CÓDIGO	f	PESO (g)	DN	A	B	C	D	F	PN	MEDIDA
11438	20	153	15	95	52	16	78	47	**PN16**	MÉTRICO
11439	25	193	20	99	59	19	84	51	**PN16**	MÉTRICO
11440	32	322	25	130	70	23	97	66	**PN16**	MÉTRICO
11441	40	556	32	148	84	25	128	72	**PN16**	MÉTRICO
11442	50	866	40	165	99	31	142	77	**PN16**	MÉTRICO
11443	63	1400	50	191	121	38	165	90	**PN16**	MÉTRICO

Pol. Ind. Plá Vallonga,
c/ Agua, 28
03006 ALICANTE (España)

+34 965 11 42 82
+34 965 11 48 62
tecnicocomercial@hidroten.es

Servicio Atención
Técnica comercial
+ 34 966 105 888

www.hidroten.es

Documentación de Producto

Certificados de Producto

Certificados de Empresa







Pol. Ind. Plá Vallonga,
c/ Agua, 28
03006 ALICANTE (España)

+34 965 11 42 82
+34 965 11 48 62
tecnicocomercial@hidroten.es

Servicio Atención
Técnica comercial
+ 34 966 105 888

www.hidroten.es