## Válvulas de bola tres vías 'Segurity'

# SALIDA ENC. ACT. NEUM. SIMPLE EFECTO - PTFE

## ITEM 865



| REFERENCIA | DESCRIPCIÓN | Peso neto | Volumen ($m^3$) | Peso bruto | Unidades lote |
|---|---|---|---|---|---|
| 111V283 | V.E.3V L S/E 32 ACT.NEUM SE | 2,17 | 0,00891 | 2,9 | 1 |
| 111V285 | V.E.3V L S/E 50 ACT.NEUM SE | 3,4154 | 0,04460 | 4,0812 | 1 |
| 111V286 | V.E.3V L S/E 63 ACT.NEUM SE | 6,3143 | 0,03129 | 7,0442 | 1 |
| 111V287 | V.E.3V L S/E 75 ACT.NEUM SE | 10,65 | 0,04836 | 11,49 | 1 |
| 111V323 | V.E.3V T S/E 32 ACT.NEUM SE | 0 | 0,00891 | 0 | 1 |
| 111V325 | V.E.3V T S/E 50 ACT.NEUM SE | 3,4154 | 0,04460 | 4,0812 | 1 |
| 111V326 | V.E.3V T S/E 63 ACT.NEUM SE | 5,3697 | 0,04460 | 6,0355 | 1 |
| 111V327 | V.E.3V T S/E 75 ACT.NEUM SE | 10,6488 | 0,04836 | 11,4923 | 1 |
| 111V784 | V.E.3V L S/E 40 ACT.NEUM SE | 3,6007 | 0,02243 | 4,2947 | 1 |
| 111V788 | V.E.3V L S/E 90 ACT.NEUM SE | 0 | 0,04836 | 0 | 1 |
| 111V794 | V.E.3V T S/E 40 ACT.NEUM SE | 0 | 0,04460 | 0 | 1 |
| 111V798 | V.E.3V T S/E 90 ACT.NEUM SE | 0 | 0,04836 | 0 | 1 |

Pol. Ind. Plá Vallonga,
c/ Agua, 28
03006 ALICANTE (España)

+34 965 11 42 82
+34 965 11 48 62
tecnicocomercial@hidroten.es

Servicio Atención
Técnica comercial
+ 34 966 105 888

www.hidroten.es

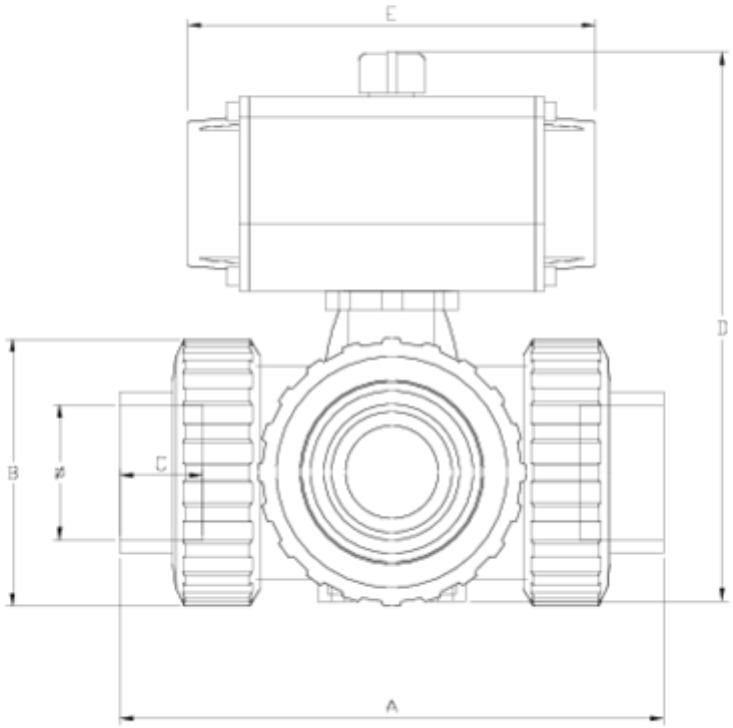


# ITEM 865 | SALIDA ENC. ACT. NEUM. SIMPLE EFECTO - PTFE

| PTFE | f | Actuador | PESO (g) | DN | Modelo | A | B | C | D | E | PN | MEDIDA |
|---|---|---|---|---|---|---|---|---|---|---|---|---|
| 11V283 | 32 | H050 SE | 1912 | 25 | L | 160 | 72 | 22 | 183 | 138 | **PN16** | MÉTRICO |
| 11V784 | 40 | H063 SE | =D5-9 | 40 | L | 214 | 103 | 26 | 233 | 156 | **PN16** | MÉTRICO |
| 11V285 | 50 | H063 SE | 3553 | 40 | L | 216 | 103 | 31 | 233 | 156 | **PN16** | MÉTRICO |
| 11V286 | 63 | H075 SE | 5919 | 50 | L | 251 | 120 | 38 | 267 | 210 | **PN16** | MÉTRICO |
| 11V287 | 75 | H100 SE | 11828 | 65 | L | 308 | 150 | 45 | 333 | 280 | **PN10** | MÉTRICO |
| 1V788 | 90 | H100 SE | =D7+309 | 65 | L | =G7+24 | 150 | 51 | 333 | 280 | **PN10** | MÉTRICO |
| 11V323 | 32 | H050 SE | 1908 | 25 | T | 160 | 72 | 22 | 183 | 138 | **PN16** | MÉTRICO |
| 11V794 | 40 | H063 SE | =D11-9 | 40 | T | 214 | 103 | 26 | 233 | 156 | **PN16** | MÉTRICO |
| 11V325 | 50 | H063 SE | 3543 | 40 | T | 216 | 103 | 31 | 233 | 156 | **PN16** | MÉTRICO |
| 11V326 | 63 | H075 SE | 5901 | 50 | T | 251 | 120 | 38 | 267 | 210 | **PN16** | MÉTRICO |

Pol. Ind. Plá Vallonga,
c/ Agua, 28
03006 ALICANTE (España)

+34 965 11 42 82
+34 965 11 48 62
tecnicocomercial@hidroten.es

Servicio Atención
Técnica comercial
+ 34 966 105 888

www.hidroten.es

# ITEM 865 | SALIDA ENC. ACT. NEUM. SIMPLE EFECTO - PTFE

| | | | | | | | | | | | | |
|---|---|---|---|---|---|---|---|---|---|---|---|---|
| 11V327 | 75 | H100 SE | 11788 | 65 | T | 308 | 150 | 45 | 333 | 280 | **PN10** | MÉTRICO |
| 11V798 | 90 | H100 SE | =D13+309 | 65 | T | =G13+24 | 150 | 51 | 333 | 280 | **PN10** | MÉTRICO |

Pol. Ind. Plá Vallonga,
c/ Agua, 28
03006 ALICANTE (España)

+34 965 11 42 82
+34 965 11 48 62
tecnicocomercial@hidroten.es

Servicio Atención
Técnica comercial
+ 34 966 105 888

www.hidroten.es

## Documentación de Producto

## Certificados de Producto

## Certificados de Empresa



















Pol. Ind. Plá Vallonga,
c/ Agua, 28
03006 ALICANTE (España)

+34 965 11 42 82
+34 965 11 48 62
tecnicocomercial@hidroten.es

Servicio Atención
Técnica comercial
+ 34 966 105 888

www.hidroten.es