Válvulas de bola tres vías 'Segurity'

SALIDA R/H. ACT. NEUM. SIMPLE EFECTO - PTFE

ITEM 866



REFERENCIA	DESCRIPCIÓN	Peso neto	Volumen (m^3)	Peso bruto	Unidades lote
111V293	V.E.3V L R/H 1" ACT.NEUM SE	0	0,00891	0	1
111V295	V.E.3V L R/H 1 1/2" ACT.NEUM SE	3,4964	0,04460	4,1622	1
111V296	V.E.3V L R/H 2" ACT.NEUM SE	5,439	0,04460	6,1048	1
111V297	V.E.3V L R/H 2 1/2" ACT.NEUM SE	10,7559	0,04836	11,5994	1
111V333	V.E.3V T R/H 1" ACT.NEUM SE	0	0,00891	0	1
111V335	V.E.3V T R/H 1 1/2" ACT.NEUM SE	3,4964	0,04460	4,1622	1
111V336	V.E.3V T R/H 2" ACT.NEUM SE	5,439	0,04460	6,1048	1
111V337	V.E.3V T R/H 2 1/2" ACT.NEUM SE	10,7559	0,04836	11,5994	1

Pol. Ind. Plá Vallonga,
c/ Agua, 28
03006 ALICANTE (España)

+34 965 11 42 82
+34 965 11 48 62
tecnicocomercial@hidroten.es

Servicio Atención
Técnica comercial
+ 34 966 105 888

www.hidroten.es

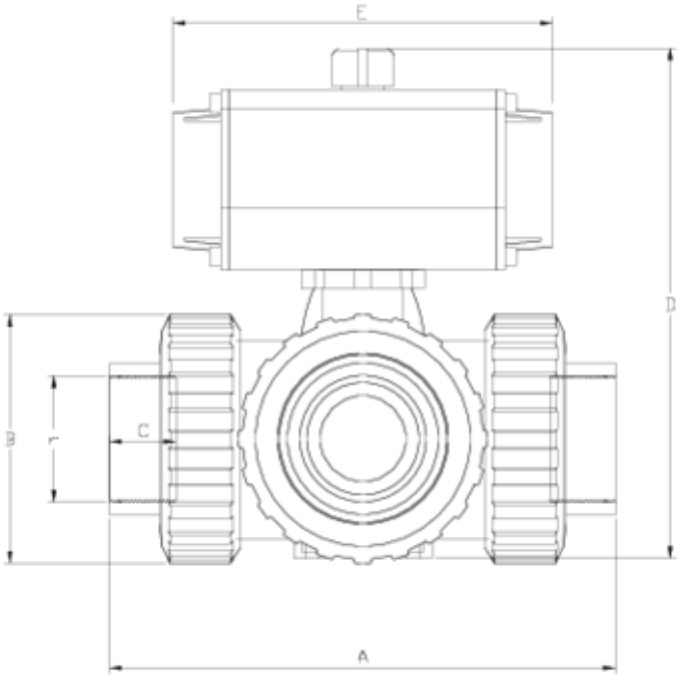

ITEM 866 | SALIDA R/H. ACT. NEUM. SIMPLE EFECTO - PTFE

PTFE	r	Actuador	PESO (g)	DN	Modelo	A	B	C	D	E	PN	TIPO ROSCA
11V293	1"	H050 SE	1936	25	L	162	72	23	183	138	**PN16**	BSP
11V295	1 1/2"	H063 SE	3631	40	L	210	103	33	233	156	**PN16**	BSP
11V296	2"	H075 SE	5988	50	L	261	120	29	267	210	**PN16**	BSP
11V297	2 1/2"	H100 SE	11933	65	L	322	150	33	333	280	**PN10**	BSP
11V333	1"	H050 SE	1932	25	T	162	72	23	183	138	**PN16**	BSP
11V335	1 1/2"	H063 SE	3621	40	T	210	103	33	233	156	**PN16**	BSP
11V336	2"	H075 SE	5970	50	T	261	120	29	267	210	**PN16**	BSP
11V337	2 1/2"	H100 SE	11893	65	T	322	150	33	333	280	**PN10**	BSP

Pol. Ind. Plá Vallonga,
c/ Agua, 28
03006 ALICANTE (España)

+34 965 11 42 82
+34 965 11 48 62
tecnicocomercial@hidroten.es

Servicio Atención
Técnica comercial
+ 34 966 105 888

www.hidroten.es

Documentación de Producto

Certificados de Producto

Certificados de Empresa







Pol. Ind. Plá Vallonga,
c/ Agua, 28
03006 ALICANTE (España)

+34 965 11 42 82
+34 965 11 48 62
tecnicocomercial@hidroten.es

Servicio Atención
Técnica comercial
+ 34 966 105 888

www.hidroten.es