Válvulas de mariposa PP-RCT

Válvula de mariposa Implex PP-RCT actuador neumático D/E crema

ITEM 10P

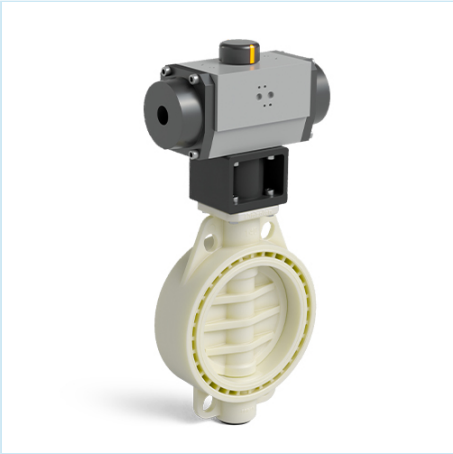

REFERENCIA	DESCRIPCIÓN	Peso neto	Volumen (m^3)	Peso bruto	Unidades lote
109P075	V. M. IMPLEX PP-RCT ACT. NEUM. DE EPDM 63	0	0.01553	0	1
109P076	V. M. IMPLEX PP-RCT ACT. NEUM. DE EPDM 75	0	0.02243	0	1
109P077	V. M. IMPLEX PP-RCT ACT. NEUM. DE EPDM 90	0	0.02243	0	1
109P078	V. M. IMPLEX PP-RCT ACT. NEUM. DE EPDM 110	0	0.03648	0	1
109P080	V. M. IMPLEX PP-RCT ACT. NEUM. DE EPDM 125/140	0	0.03648	0	1
109P081	V. M. IMPLEX PP-RCT ACT. NEUM. DE EPDM 160	0	0.06149	0	1
109P082	V. M. IMPLEX PP-RCT ACT. NEUM. DE EPDM 200	0	0.06149	0	1

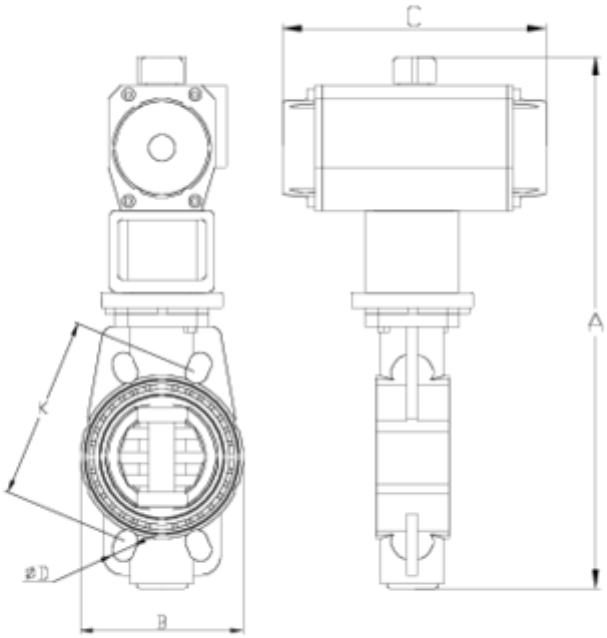

ITEM 10P | Válvula de mariposa Implex PP-RCT actuador neumático D/E crema

CÓDIGO	Ø	DN	PESO	A	B	C	D	K	PN
09109	63	65	4295	376	136	210	18x4	125-145	**10**
09110	75	65	4295	376	136	210	18x4	125-145	**10**
09873	90	80	5186	400	130	210	18x8	146-160	**10**
09874	110	100	8404	420	152	290	18x8	178-190	**10**
09876	125/140	125	12636	500	187	310	18x8	210-216	**10**
09877	160	125	13758	522	214	310	22x8	235-241	**10**
09116	200	200	17520	596	270	362	22x8	292-298	**6**

Documentación de Producto

Certificados de Producto

Certificados de Empresa

Pol. Ind. Plá Vallonga,
c/ Agua, 28
03006 ALICANTE (España)

+34 965 11 42 82
+34 965 11 48 62
tecnicocomercial@hidroten.es

Servicio Atención
Técnica comercial
+ 34 966 105 888

www.hidroten.es