## Válvulas de mariposa PP-RCT

# Válvula de mariposa Implex PP-RCT actuador neumático D/E verde

## ITEM 09P



| REFERENCIA | DESCRIPCIÓN | Peso neto | Volumen ($m^3$) | Peso bruto | Unidades lote |
|---|---|---|---|---|---|

Pol. Ind. Plá Vallonga,
c/ Agua, 28
03006 ALICANTE (España)

+34 965 11 42 82
+34 965 11 48 62
tecnicocomercial@hidroten.es

Servicio Atención
Técnica comercial
+ 34 966 105 888

www.hidroten.es

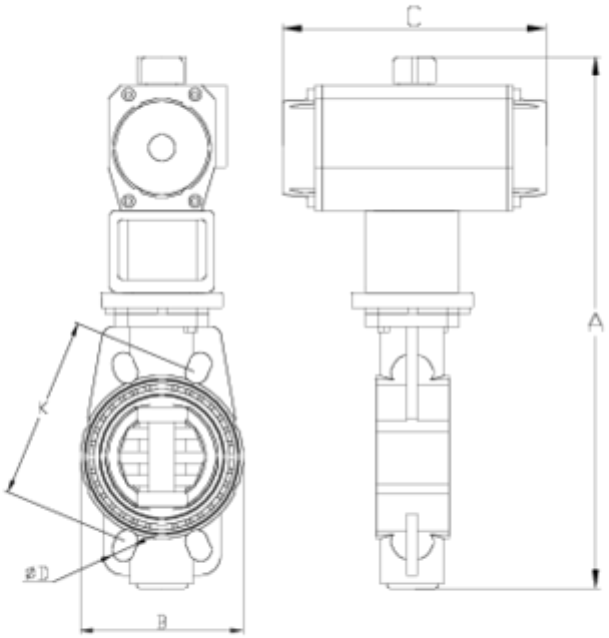


## ITEM 09P | Válvula de mariposa Implex PP-RCT actuador neumático D/E verde

| CÓDIGO | Ø | DN | PESO | A | B | C | D | K | PN |
|---|---|---|---|---|---|---|---|---|---|
| 9P275 | 63 | 65 | 4295 | 376 | 136 | 210 | 18x4 | 125-145 | **10** |
| 9P276 | 75 | 65 | 4295 | 376 | 136 | 210 | 18x4 | 125-145 | **10** |
| 9P277 | 90 | 80 | 5186 | 400 | 130 | 210 | 18x8 | 146-160 | **10** |
| 9P278 | 110 | 100 | 8404 | 420 | 152 | 290 | 18x8 | 178-190 | **10** |
| 9P280 | 125/140 | 125 | 12636 | 500 | 187 | 310 | 18x8 | 210-216 | **10** |
| 9P281 | 160 | 125 | 13758 | 522 | 214 | 310 | 22x8 | 235-241 | **10** |
| 9P282 | 200 | 200 | 17520 | 596 | 270 | 362 | 22x8 | 292-298 | **6** |

Pol. Ind. Plá Vallonga,
c/ Agua, 28
03006 ALICANTE (España)

+34 965 11 42 82
+34 965 11 48 62
tecnicocomercial@hidroten.es

Servicio Atención
Técnica comercial
+ 34 966 105 888

www.hidroten.es

## Documentación de Producto







## Certificados de Empresa








## Certificados de Producto

Pol. Ind. Plá Vallonga,
c/ Agua, 28
03006 ALICANTE (España)

+34 965 11 42 82
+34 965 11 48 62
tecnicocomercial@hidroten.es

Servicio Atención
Técnica comercial
+ 34 966 105 888

www.hidroten.es