## Válvulas de aspiración Netwell®

# Válvula de pie salida espiga

## ITEM 956

| REFERENCIA | DESCRIPCIÓN | Peso neto | Volumen ($m^3$) | Peso bruto | Unidades lote |
|---|---|---|---|---|---|
| 1014073 | VALVULA PIE DESCARGA SNS S/ESPIGA 2" | 2.956 | 0.0446 | 3.84 | 1 |
| 1014075 | VALVULA PIE DESCARGA SNS S/ESPIGA 3" | 3.045 | 0.0446 | 3.95 | 1 |

Pol. Ind. Plá Vallonga,
c/ Agua, 28
03006 ALICANTE (España)

+34 965 11 42 82
+34 965 11 48 62
tecnicocomercial@hidroten.es

Servicio Atención
Técnica comercial
+ 34 966 105 888

www.hidroten.es

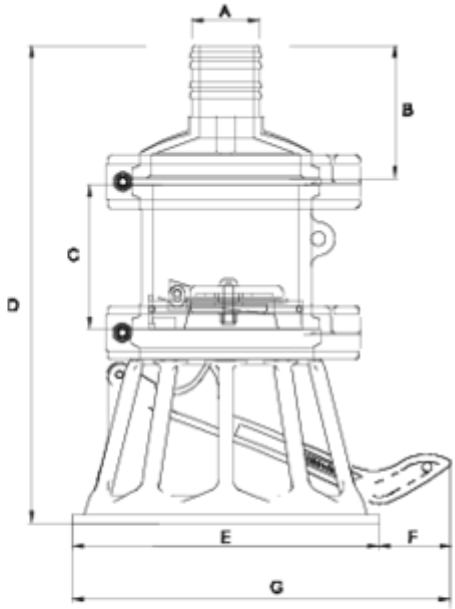


## ITEM 956 | Válvula de pie salida espiga

| CÓDIGO | f | PESOS | BRIDA | B | C | D | E | F | G | PN |
|---|---|---|---|---|---|---|---|---|---|---|
| 14073 | 2" | 2956 | 125 | 112 | 122 | 403 | 259 | 53 | 311 | **PN10** |
| 14075 | 3" | 3041 | 125 | 134 | 122 | 425 | 259 | 53 | 311 | **PN10** |

## Documentación de Producto

## Certificados de Producto

## Certificados de Empresa

Pol. Ind. Plá Vallonga,
c/ Agua, 28
03006 ALICANTE (España)

+34 965 11 42 82
+34 965 11 48 62
tecnicocomercial@hidroten.es

Servicio Atención
Técnica comercial
+ 34 966 105 888

www.hidroten.es