Válvulas de retención lineal Netvitc System®

Salida pe-pe - cuerpo PPFV

ITEM 299



REFERENCIA	DESCRIPCIÓN	Peso neto	Volumen (m^3)	Peso bruto	Unidades lote
1015052	VALV. RETENCION LINEAL SNS S/TERMO 50	0,8997	0,01553	2,126	2
1015053	VALV. RETENCION LINEAL SNS S/TERMO 63	0,9264	0,01553	2,1795	2
1015055	VALV. RETENCION LINEAL SNS S/TERMO 90	3,9851	0,03100	4,342	1
1015056	VALV. RETENCION LINEAL SNS S/TERMO 110	3,19	0,02243	4,213	1
1015057	VALV. RETENCION LINEAL SNS S/TERMO 125	5,712	0,03100	6,012	1
1015058	VALV. RETENCION LINEAL SNS S/TERMO 140	6,454	0,02457	6,748	1
1015062	VALV. RETENCION LINEAL SNS S/TERMO 160	6,823	0,04460	7,523	1
1015063	VALV. RETENCION LINEAL SNS S/TERMO 200	8,845	0,04836	0	1
1015064	VALV. RETENCION LINEAL SNS S/TERMO 225	9,905	0,06149	0	1

Pol. Ind. Plá Vallonga,
c/ Agua, 28
03006 ALICANTE (España)

+34 965 11 42 82
+34 965 11 48 62
tecnicocomercial@hidroten.es

Servicio Atención
Técnica comercial
+ 34 966 105 888

www.hidroten.es

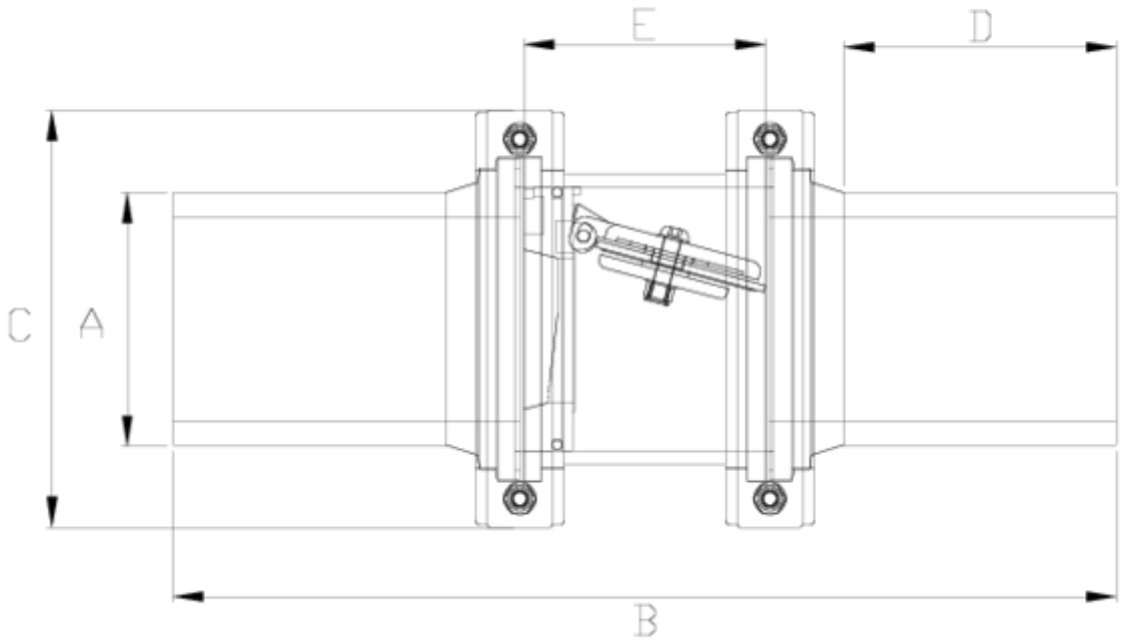

ITEM 299 | Salida pe-pe - cuerpo PPFV

CÓDIGO	f	PESOS	BRIDA	DN CUERPO	B	C	D	E	PN	MEDIDA
15052	50	940	63	50	318	125	56	70	**PN10**	MÉTRICO
15053	63	935	63	50	308	125	89	70	**PN10**	MÉTRICO
15055	90	3185	125	110	402	203	100	122	**PN10**	MÉTRICO
15056	110	3300	125	110	404	203	101	122	**PN10**	MÉTRICO
15057	125	3775	125	110	466	203	135	122	**PN10**	MÉTRICO
15058	140	6655	160	150	517	251	98	137	**PN10**	MÉTRICO
15062	160	6625	160	150	483	251	122	137	**PN10**	MÉTRICO
15063	200	11245	200	200	620	297	132	210	**PN10**	MÉTRICO
15064	225	9765	200	200	622	297	143	210	**PN10**	MÉTRICO

Documentación de Producto

Certificados de Producto

Certificados de Empresa







Pol. Ind. Plá Vallonga,
c/ Agua, 28
03006 ALICANTE (España)

+34 965 11 42 82
+34 965 11 48 62
tecnicocomercial@hidroten.es

Servicio Atención
Técnica comercial
+ 34 966 105 888

www.hidroten.es