Raccords PP pour tube polyéthylène

Coude 90º transition pe-pvc

ITEM 993

RÉFÉRENCE	DESCRIPTION	Poids net	Volume (m^3)	Poids brut	Unités par lot
1012765	COUDE 90º TRANSITION PE-PVC 50	0,5765	0,04717	6,4068	10
1012766	COUDE 90º TRANSITION PE-PVC 63	1,0079	0,04717	5,6813	5



Pol. Ind. Plá Vallonga,
c/ Agua, 28
03006 ALICANTE (España)

+34 965 11 42 82
+34 965 11 48 62
tecnicocomercial@hidroten.es

Service d'Attention
Technique Commerciale
+34 966 105 888

www.hidroten.es

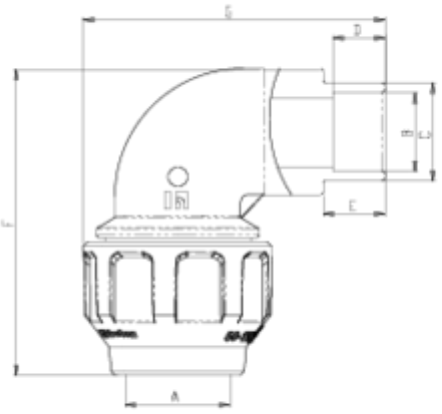

ITEM 993 | Coude 90º transition pe-pvc

Código	A	Peso (g)	B	C	D	E	F	G	PN
12765	50	=175+393	40	50	26	31	154	152	**PN16**
12766	63	=320+708	50	60	32	38	188	180	**PN16**

Pol. Ind. Plá Vallonga,
c/ Agua, 28
03006 ALICANTE (España)

+34 965 11 42 82
+34 965 11 48 62
tecnicocomercial@hidroten.es

Service d'Attention
Technique Commerciale
+34 966 105 888

www.hidroten.es

Documentation Produit

Certifications de produits




Certificats d'entreprise








Pol. Ind. Plá Vallonga,
c/ Agua, 28
03006 ALICANTE (España)

+34 965 11 42 82
+34 965 11 48 62
tecnicocomercial@hidroten.es

Service d'Attention
Technique Commerciale
+34 966 105 888

www.hidroten.es