Vannes papillon

Implex moteur eléctrique / Epdm

ITEM 766



RÉFÉRENCE	DESCRIPTION	Poids net	Volume (m^3)	Poids brut	Unités par lot
1009099	V. IMPLEX MOTORISEE 24 - 240V 63	3,2881	0,03100	3,645	1
1009100	V. "IMPLEX " MOTORISEE 24 -240V 75	3,4981	0,04460	3,855	1
1009862	V. "IMPLEX " MOTORISEE 24-240V 90	4,3	0,04460	5,206	1
1009863	V. "IMPLEX " MOTORISEE 24-240V 110	4,7401	0,04460	5,47	1
1009864	V. "IMPLEX " MOTORISEE 240V 125	5,1895	0,04460	5,8835	1
1009865	V. "IMPLEX " MOTORISEE 240V 140	8,5745	0,06150	9,495	1
1009866	V. "IMPLEX " MOTORISEE 240V 160	8,9783	0,08678	10	1
1009106	V. IMPLEX MOTORISEE 240V 200/225	11,444	0,16000	13,899	1
1009107	V. "IMPLEX" MOTORISEE 240V 250	16,7536	0,16000	19,2086	1
1009108	IMPLEX MOTORISEE VANNE A PAPILLON 240V 315	22,429	0,16000	27,339	1
1009226	IMPLEX MOTORISEE VANNE A PAPILLON 240V 355	66,5	0,36961	70	1
1009210	IMPLEX MOTORISEE VANNE A PAPILLON 240V 400	55,4	0,36961	56,6	1

Pol. Ind. Plá Vallonga,
c/ Agua, 28
03006 ALICANTE (España)

+34 965 11 42 82
+34 965 11 48 62
tecnicocomercial@hidroten.es

Service d'Attention
Technique Commerciale
+34 966 105 888

www.hidroten.es

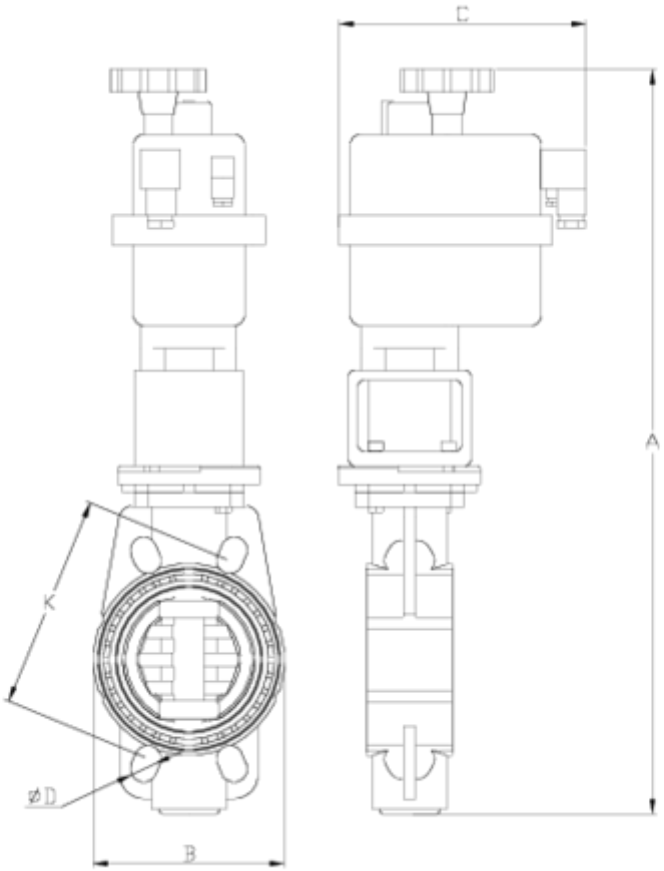

ITEM 766 | Implex moteur eléctrique / Epdm

CÓDIGO	f	PESO	A	B	C	D	K	PN	MEDIDA
09099	63	2695	453	136	177	18x4	125-145	**PN10**	MÉTRICO
09100	75	2695	453	136	177	18x4	125-145	**PN10**	MÉTRICO
09862	90	4086	477	130	177	18x8	146-160	**PN10**	MÉTRICO
09863	110	4404	497	152	177	18x8	178-190	**PN10**	MÉTRICO
09864	125	6030	563	170	177	18x8	190	**PN10**	MÉTRICO
09865	140	8636	583	187	235	18x8	210-216	**PN10**	MÉTRICO
09866	160	9758	605	214	235	22x8	235-241	**PN10**	MÉTRICO
09106	200/225	10820	679	270	235	22x8	292-298	**PN6**	MÉTRICO
09107	250	15182	755	321	235	22x12	350-362	**PN6**	MÉTRICO
09108	315	27200	790	370	235	22x12	400-432	**PN6**	MÉTRICO

Pol. Ind. Plá Vallonga,
c/ Agua, 28
03006 ALICANTE (España)

+34 965 11 42 82
+34 965 11 48 62
tecnicocomercial@hidroten.es

Service d'Attention
Technique Commerciale
+34 966 105 888

www.hidroten.es

ITEM 766 | Implex moteur eléctrique / Epdm

09210	400	51200	950	580	380	26x16	515	**PN6**	MÉTRICO

Pol. Ind. Plá Vallonga,
c/ Agua, 28
03006 ALICANTE (España)

+34 965 11 42 82
+34 965 11 48 62
tecnicocomercial@hidroten.es

Service d'Attention
Technique Commerciale
+34 966 105 888

www.hidroten.es

Documentation Produit

Certifications de produits



Certificats d'entreprise













Pol. Ind. Plá Vallonga,
c/ Agua, 28
03006 ALICANTE (España)

+34 965 11 42 82
+34 965 11 48 62
tecnicocomercial@hidroten.es

Service d'Attention
Technique Commerciale
+34 966 105 888

www.hidroten.es