Vannes à boisseau 3 voies 'Segurity'

SORTIE TARAUDÉE - FPM

ITEM 854



RÉFÉRENCE	DESCRIPTION	Poids net	Volume (m^3)	Poids brut	Unités par lot
111V113	VALVULA ENLACE 3 VIAS L R/HEMBRA 1" FPM	0,681	0,03129	3,8579	4
111V115	VALVULA ENLACE 3 VIAS L R/HEMBRA 1 1/2" FPM	1,6964	0,04460	4,8669	2
111V116	VALVULA ENLACE 3 VIAS L R/HEMBRA 2" FPM	2,539	0,04460	6,5479	2
111V117	VALVULA ENLACE 3 VIAS L R/HEMBRA 2 1/2" FPM	4,9559	0,04836	6,746	1
111V153	VALVULA ENLACE 3 VIAS T R/HEMBRA 1" FPM	0,678	0,03129	3,8459	4
111V155	VALVULA ENLACE 3 VIAS T R/HEMBRA 1 1/2" FPM	1,6964	0,04460	4,8669	2
111V156	VALVULA ENLACE 3 VIAS T R/HEMBRA 2" FPM	2,539	0,04460	6,5479	2
111V157	VALVULA ENLACE 3 VIAS T R/HEMBRA 2 1/2" FPM	4,9559	0,04836	6,746	1

Pol. Ind. Plá Vallonga,
c/ Agua, 28
03006 ALICANTE (España)

+34 965 11 42 82
+34 965 11 48 62
tecnicocomercial@hidroten.es

Service d'Attention
Technique Commerciale
+34 966 105 888

www.hidroten.es

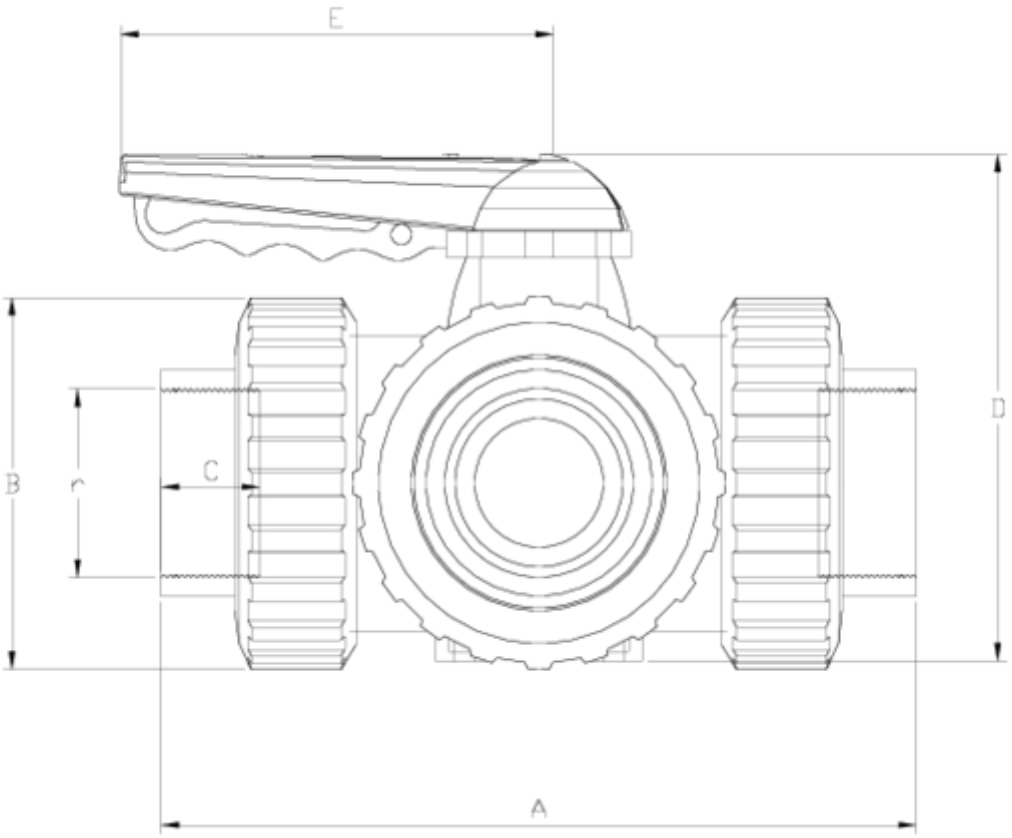

ITEM 854 | SORTIE TARAUDÉE - FPM

VITÓN	r	PESO (g)	DN	Modelo	A	B	C	D	E	PN	TIPO ROSCA
11V113	1"	736	25	L	162	72	23	121	114	**PN16**	BSP
11V115	1 1/2"	1731	40	L	210	103	33	155	140	**PN16**	BSP
11V116	2"	2618	50	L	261	120	29	172	140	**PN16**	BSP
11V117	2 1/2"	5113	65	L	322	150	33	218	160	**PN10**	BSP
11V153	1"	732	25	T	162	72	23	121	114	**PN16**	BSP
11V155	1 1/2"	1721	40	T	210	103	33	155	140	**PN16**	BSP
11V156	2"	2600	50	T	261	120	29	172	140	**PN16**	BSP
11V157	2 1/2"	5073	65	T	322	150	33	218	160	**PN10**	BSP

Documentation Produit

Certifications de produits

Certificats d'entreprise













Pol. Ind. Plá Vallonga,
c/ Agua, 28
03006 ALICANTE (España)

+34 965 11 42 82
+34 965 11 48 62
tecnicocomercial@hidroten.es

Service d'Attention
Technique Commerciale
+34 966 105 888

www.hidroten.es