## Vannes anti-retour à ressort

# Soupape de décharge taraudé

## ITEM 983

| RÉFÉRENCE | DESCRIPTION | Poids net | Volume ($m^3$) | Poids brut | Unités par lot |
|---|---|---|---|---|---|
| 1016443 | SOUPAPE DE SURPRESSION S/TAR 1" | 0,283225 | 0,00472 | 1,346 | 4 |



Pol. Ind. Plá Vallonga,
c/ Agua, 28
03006 ALICANTE (España)

+34 965 11 42 82
+34 965 11 48 62
tecnicocomercial@hidroten.es

Service d'Attention
Technique Commerciale
+34 966 105 888

www.hidroten.es

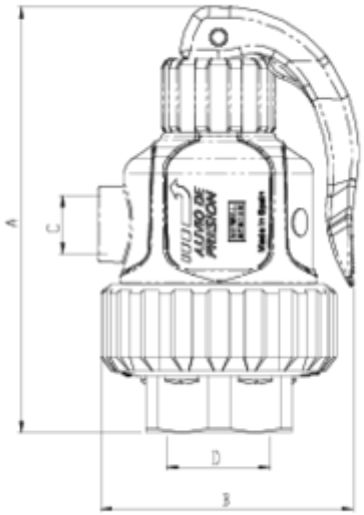


Pol. Ind. Plá Vallonga,
c/ Agua, 28
03006 ALICANTE (España)

+34 965 11 42 82
+34 965 11 48 62
tecnicocomercial@hidroten.es

Service d'Attention
Technique Commerciale
+34 966 105 888

www.hidroten.es

## Documentation Produit

EPS

## Certificats d'entreprise








## Certifications de produits


Pol. Ind. Plá Vallonga,
c/ Agua, 28
03006 ALICANTE (España)

+34 965 11 42 82
+34 965 11 48 62
tecnicocomercial@hidroten.es

Service d'Attention
Technique Commerciale
+34 966 105 888

www.hidroten.es