Vannes et filtres à tête inclinée

Vanne anti-retour à tête inclinée, sortie à coller

ITEM 447



RÉFÉRENCE	DESCRIPTION	Poids net	Volume (m^3)	Poids brut	Unités par lot
1021011	VANNE A TETE INCL. S/FEM.20 A COLLER	0,26535	0,03648	4,07	10
1021012	VANNE A TETE INCL. S/FEM.25 A COLLER	0,39335	0,03648	5,345	10
1021013	VANNE A TETE INCL. S/FEM.32 A COLLER	0,6348	0,03648	6,938	10

Pol. Ind. Plá Vallonga,
c/ Agua, 28
03006 ALICANTE (España)

+34 965 11 42 82
+34 965 11 48 62
tecnicocomercial@hidroten.es

Service d'Attention
Technique Commerciale
+34 966 105 888

www.hidroten.es

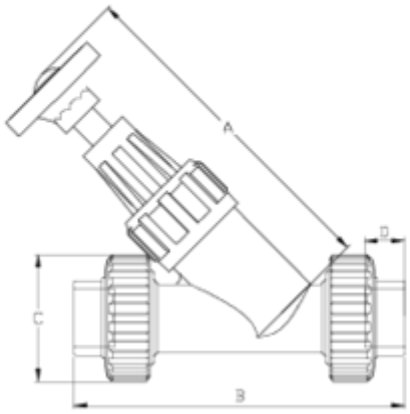

ITEM 447 | Vanne anti-retour à tête inclinée, sortie à coller

CÓDIGO	f	DN	Peso (g)	A	B	C	D	PN	MEDIDA
21011	20	15	251	146	138	52	16	**PN16**	MÉTRICO
21012	25	20	380	173	162	59	19	**PN16**	MÉTRICO
21013	32	25	565	195	181	69	22	**PN16**	MÉTRICO

Pol. Ind. Plá Vallonga,
c/ Agua, 28
03006 ALICANTE (España)

+34 965 11 42 82
+34 965 11 48 62
tecnicocomercial@hidroten.es

Service d'Attention
Technique Commerciale
+34 966 105 888

www.hidroten.es

Documentation Produit

Certifications de produits

Certificats d'entreprise













Pol. Ind. Plá Vallonga,
c/ Agua, 28
03006 ALICANTE (España)

+34 965 11 42 82
+34 965 11 48 62
tecnicocomercial@hidroten.es

Service d'Attention
Technique Commerciale
+34 966 105 888

www.hidroten.es