Vannes à boisseau 'Basic'

Salida Netvitc System® PTFE Sistema Cierre Gatillo

ITEM 734



RÉFÉRENCE	DESCRIPTION	Poids net	Volume (m^3)	Poids brut	Unités par lot
111N405	V.ENLACE GAT S/NET SYS 63 PTFE	1,459	0,03129	6,3329	4
111N406	V.ENLACE GAT S/NET SYS 75 PTFE	2,509	0,04717	10,6565	4
111N407	V.ENLACE GAT S/NET SYS 90 PTFE	3,74	0,04717	8,1005	2
111N408	V.ENLACE GAT S/NET SYS 110 PTFE	4,5	0,04460	9,6658	2

Pol. Ind. Plá Vallonga,
c/ Agua, 28
03006 ALICANTE (España)

+34 965 11 42 82
+34 965 11 48 62
tecnicocomercial@hidroten.es

Service d'Attention
Technique Commerciale
+34 966 105 888

www.hidroten.es

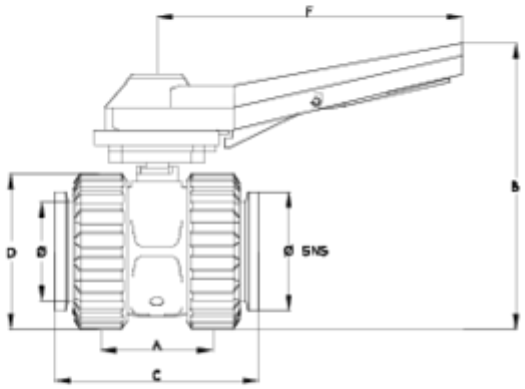

ITEM 734 | Salida Netvitc System® PTFE Sistema Cierre Gatillo

CÓDIGO	f	PESO (g)	DN	Brida SNS	A	B	C	D	F	PN	MEDIDA
11N405	63	1459	50	63	90	220	162	121	235	**PN16**	MÉTRICO
11N406	75	2509	65	75	121	250	185	151	235	**PN10**	MÉTRICO
11N407	90	3740	80	90	141	271	242	175	235	**PN10**	MÉTRICO
11N408	110	4500	100	110	155	287	253	210	270	**PN10**	MÉTRICO

Pol. Ind. Plá Vallonga,
c/ Agua, 28
03006 ALICANTE (España)

+34 965 11 42 82
+34 965 11 48 62
tecnicocomercial@hidroten.es

Service d'Attention
Technique Commerciale
+34 966 105 888

www.hidroten.es

Documentation Produit

Certifications de produits

Certificats d'entreprise













Pol. Ind. Plá Vallonga,
c/ Agua, 28
03006 ALICANTE (España)

+34 965 11 42 82
+34 965 11 48 62
tecnicocomercial@hidroten.es

Service d'Attention
Technique Commerciale
+34 966 105 888

www.hidroten.es