Filtros Netvitc System®

Cazapiedras vertical salida colar

ITEM 929



REFERÊNCIA	DESCRIÇÃO	Peso líquido	Volume (m^3)	Peso bruto	Unidades por lote
108N901	FILTRO SNS CAZA. VERTICAL S/ENCOLAR 90	3,99	0,06149	8,9	2
108N902	FILTRO SNS CAZA. VERTICAL S/ENCOLAR 110	5,45	0,06149	6,37	1

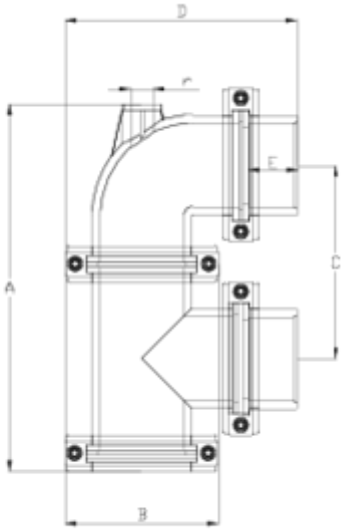

ITEM 929 | Cazapiedras vertical salida colar

CÓDIGO	Ø	PESOS	Brida SNS	A	B	C	D	E	r	PN	MEDIDA
8N901	90	3910	90	397	164	210	254	52	3/4"	**PN10**	MÉTRICO
8N902	110	5449	110	456	188	245	283	61	1"	**PN10**	MÉTRICO

Documentação do Produto

Certificados do Produto

Certificados da Empresa











