Filtros Netvitc System®

# Cazapiedras vertical salida Netvitc®

## ITEM 931



| REFERÊNCIA | DESCRIÇÃO | Peso líquido | Volume ($m^3$) | Peso bruto | Unidades por lote |
|---|---|---|---|---|---|
| 108N951 | FILTRO SNS CAZA. VERTICAL S/NETVITC 3" | 3,869 | 0,06149 | 8,66 | 2 |
| 108n952 | FILTRO SNS CAZA. VERTICAL S/NETVITC 4" | 5.036 | 0.06149 | 5.956 | 1 |

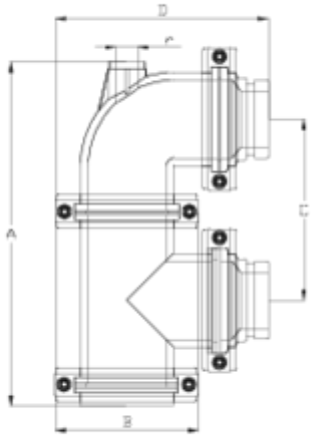


## ITEM 931 | Cazapiedras vertical salida Netvitc®

| CÓDIGO | Ø | PESOS | Brida SNS | A | B | C | D | r | PN | MEDIDA |
|---|---|---|---|---|---|---|---|---|---|---|
| 8N951 | 3" | 3876 | 90 | 397 | 164 | 210 | =188+6+64 | 3/4" | **PN10** | MÉTRICO |
| 8N952 | 4" | 5277 | 110 | 456 | 188 | 245 | =211+6+90 | 1" | **PN10** | MÉTRICO |

## Documentação do Produto

## Certificados do Produto

## Certificados da Empresa
















