Pinças Zaspin, adesivo PVC-U e caudalímetros

Clip cierre

ITEM 883



REFERÊNCIA	DESCRIÇÃO	Peso líquido	Volume (m^3)	Peso bruto	Unidades por lote
1091445	Clipe de fecho Grampo 50	0,005	0,00892	0,4171	60
1091446	Clipe de fecho Grampo 63	0,007	0,00892	0,3971	40
1091447	Clipe de fecho Grampo 75	0,01	0,00472	0,4171	30
1091448	Clipe de fecho Grampo 90	0,015	0,00472	0,4171	20
1091449	Clipe de fecho Grampo 110	0,017	0,00472	0,3721	15
1091450	Clipe de fecho Grampo 125	0,022	0,00800	0,5174	15
1091451	Clipe de fecho Grampo 140	0,02829	0,00472	0,4	10
1091452	Clipe de fecho Grampo 160	0,034	0,00891	0,5274	10
1091453	Clipe de fecho Grampo 200	0,061	0,00891	0,6754	8
1091454	Clipe de fecho Grampo 225	0,084	0,00891	0,5234	4
1091455	Clipe de fecho Grampo 250	0,108	0,01553	0,7587	4
1091456	Clipe de fecho Grampo 315	0,178	0,01553	0,6827	2

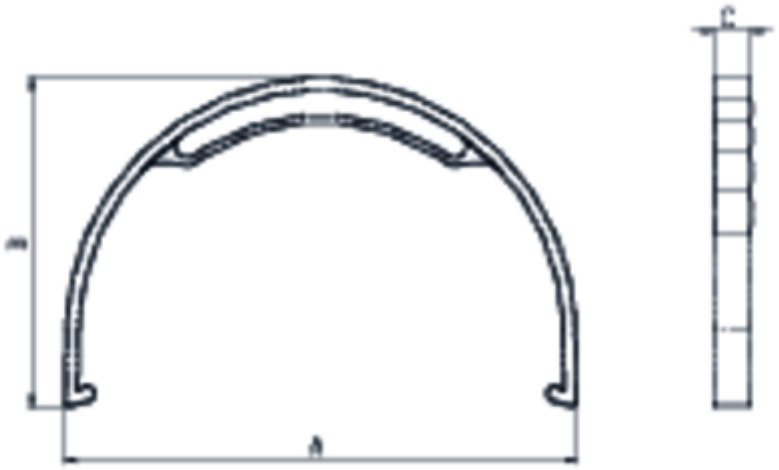

ITEM 883 | Clip cierre

Código	d	Peso (g)	A	B	C
91445	50	5	68	50	9
91446	63	7	85	61	9
91447	75	11	98	79	11
91448	90	14	116	92	15
91449	110	17	142	106	15
91450	125	26	153	115	16
91451	140	40	175	126	17
91452	160	50	195	142	17
91453	200	55	238	168	20
91454	225	81	281	180	20

ITEM 883 | Clip cierre

91455	250	100	312	196	22



Documentação do Produto

Certificados do Produto

Certificados da Empresa











