## Joelho 90º Netvitc System®

# Enl. 3 Piezas colar Netvitc System®

## ITEM 11N

| REFERÊNCIA | DESCRIÇÃO | Peso líquido | Volume ($m^3$) | Peso bruto | Unidades por lote |
|---|---|---|---|---|---|
| 1010327 | União 3 Peças NETVITC SYSTEM 90 | 0,883325 | 0,01553 | 3,86 | 4 |
| 1010328 | União 3 Peças NETVITC SYSTEM 110 | 1,325575 | 0,02244 | 5,79 | 4 |
| 1010329 | União 3 Peças NETVITC SYSTEM 125 | 1,6887 | 0,02244 | 3,865 | 2 |
| 1010330 | União 3 Peças NETVITC SYSTEM 140 | 2,21615 | 0,02244 | 4,92 | 2 |
| 1010331 | União 3 Peças NETVITC SYSTEM 160 | 3,1985 | 0,03129 | 6,97 | 2 |
| 1010332 | União 3 Peças NETVITC SYSTEM 200 | 4,90755 | 0,04460 | 10,545 | 2 |
| 1010371 | União 3 Peças NETVITC SYSTEM 40 | 0,346663 | 0,01553 | 3,1 | 8 |
| 1010372 | União 3 Peças NETVITC SYSTEM 50 | 0,4 | 0,01553 | 3,565 | 8 |
| 1010373 | União 3 Peças NETVITC SYSTEM 63 | 0,361038 | 0,01553 | 3,215 | 8 |
| 1010374 | União 3 Peças NETVITC SYSTEM 75 | 0,4567 | 0,01553 | 3,98 | 8 |
| 1010375 | União 3 Peças NETVITC SYSTEM 225 | 7,88725 | 0,06150 | 16,695 | 2 |

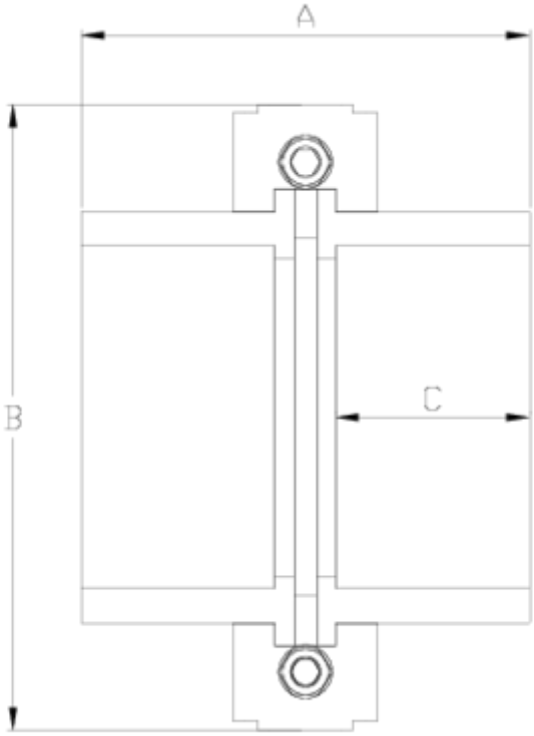


## ITEM 11N | Enl. 3 Piezas colar Netvitc System®

| CÓDIGO | f | PESO | BRIDA | A | B | C | PN | MEDIDA |
|---|---|---|---|---|---|---|---|---|
| 10371 | 40 | 347 | 63 | 105 | 125 | 28 | **PN10** | MÉTRICO |
| 10372 | 50 | 405 | 63 | 107 | 125 | 31 | **PN10** | MÉTRICO |
| 10373 | 63 | 361 | 63 | 81 | 125 | 36 | **PN10** | MÉTRICO |
| 10374 | 75 | 457 | 75 | 95 | 138 | 44 | **PN10** | MÉTRICO |
| 10327 | 90 | 883 | 90 | 114 | 164 | 52 | **PN10** | MÉTRICO |
| 10328 | 110 | 1326 | 110 | 140 | 188 | 61 | **PN10** | MÉTRICO |
| 10329 | 125 | 1689 | 125 | 164 | 203 | 69 | **PN10** | MÉTRICO |
| 10330 | 140 | 2216 | 140 | 180 | 224 | 77 | **PN10** | MÉTRICO |
| 10331 | 160 | 3199 | 160 | 195 | 251 | 86 | **PN10** | MÉTRICO |
| 10332 | 200 | 4908 | 200 | 244 | 297 | 107 | **PN10** | MÉTRICO |

# ITEM 11N | Enl. 3 Piezas colar Netvitc System®

| | | | | | | | | |
|---|---|---|---|---|---|---|---|---|
| 10375 | 225 | 5647 | 200 | 330 | 297 | 120 | **PN10** | MÉTRICO |

## Documentação do Produto

## Certificados do Produto

## Certificados da Empresa