Joelho 90º Netvitc System®

Enl. 3 Piezas colar Netvitc System®

ITEM 11N

REFERÊNCIA	DESCRIÇÃO	Peso líquido	Volume (m^3)	Peso bruto	Unidades por lote
1010327	União 3 Peças NETVITC SYSTEM 90	0.883325	0.015532	3.86	4
1010328	União 3 Peças NETVITC SYSTEM 110	1.325575	0.022435	5.79	4
1010329	União 3 Peças NETVITC SYSTEM 125	1.6887	0.022435	3.865	2
1010330	União 3 Peças NETVITC SYSTEM 140	2.21615	0.022435	4.92	2
1010331	União 3 Peças NETVITC SYSTEM 160	3.1985	0.031294	6.97	2
1010332	União 3 Peças NETVITC SYSTEM 200	4.90755	0.044603	10.545	2
1010371	União 3 Peças NETVITC SYSTEM 40	0.346663	0.015532	3.1	8
1010372	União 3 Peças NETVITC SYSTEM 50	0.4	0.015532	3.565	8
1010373	União 3 Peças NETVITC SYSTEM 63	0.361038	0.015532	3.215	8
1010374	União 3 Peças NETVITC SYSTEM 75	0.4567	0.015532	3.98	8
1010375	União 3 Peças NETVITC SYSTEM 225	7.88725	0.061499	16.695	2

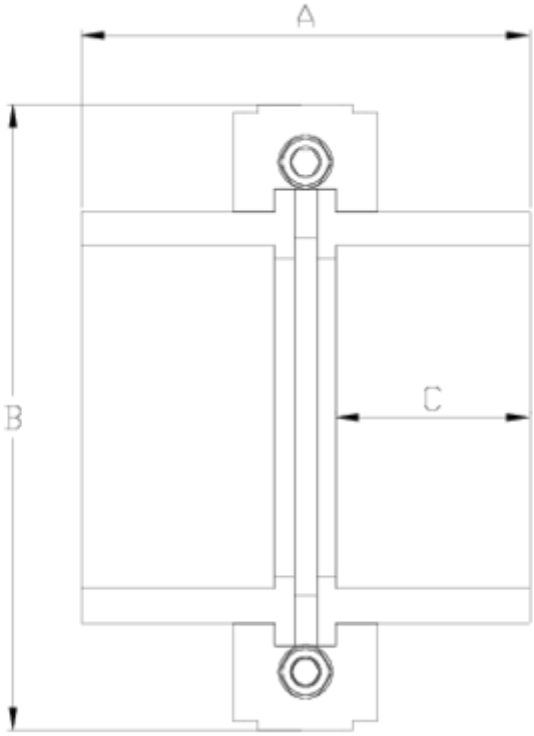

ITEM 11N | Enl. 3 Piezas colar Netvitc System®

CÓDIGO	f	PESO	BRIDA	A	B	C	PN	MEDIDA
10371	40	347	63	105	125	28	**PN10**	MÉTRICO
10372	50	405	63	107	125	31	**PN10**	MÉTRICO
10373	63	361	63	81	125	36	**PN10**	MÉTRICO
10374	75	457	75	95	138	44	**PN10**	MÉTRICO
10327	90	883	90	114	164	52	**PN10**	MÉTRICO
10328	110	1326	110	140	188	61	**PN10**	MÉTRICO
10329	125	1689	125	164	203	69	**PN10**	MÉTRICO
10330	140	2216	140	180	224	77	**PN10**	MÉTRICO
10331	160	3199	160	195	251	86	**PN10**	MÉTRICO
10332	200	4908	200	244	297	107	**PN10**	MÉTRICO

ITEM 11N | Enl. 3 Piezas colar Netvitc System®

10375	225	5647	200	330	297	120	**PN10**	MÉTRICO

Documentação do Produto

Certificados do Produto

Certificados da Empresa