Joelho 90º Netvitc System®

Enl. 3 Piezas colar Netvitc System®

ITEM 11N

REFERÊNCIA	DESCRIÇÃO	Peso líquido	Volume (m^3)	Peso bruto	Unidades por lote
1010327	União 3 Peças NETVITC SYSTEM 90	0,883325	0,01553	3,86	4
1010328	União 3 Peças NETVITC SYSTEM 110	1,325575	0,02244	5,79	4
1010329	União 3 Peças NETVITC SYSTEM 125	1,6887	0,02244	3,865	2
1010330	União 3 Peças NETVITC SYSTEM 140	2,21615	0,02244	4,92	2
1010331	União 3 Peças NETVITC SYSTEM 160	3,1985	0,03129	6,97	2
1010332	União 3 Peças NETVITC SYSTEM 200	4,90755	0,04460	10,545	2
1010371	União 3 Peças NETVITC SYSTEM 40	0,346663	0,01553	3,1	8
1010372	União 3 Peças NETVITC SYSTEM 50	0,4	0,01553	3,565	8
1010373	União 3 Peças NETVITC SYSTEM 63	0,361038	0,01553	3,215	8
1010374	União 3 Peças NETVITC SYSTEM 75	0,4567	0,01553	3,98	8
1010375	União 3 Peças NETVITC SYSTEM 225	7,88725	0,06150	16,695	2

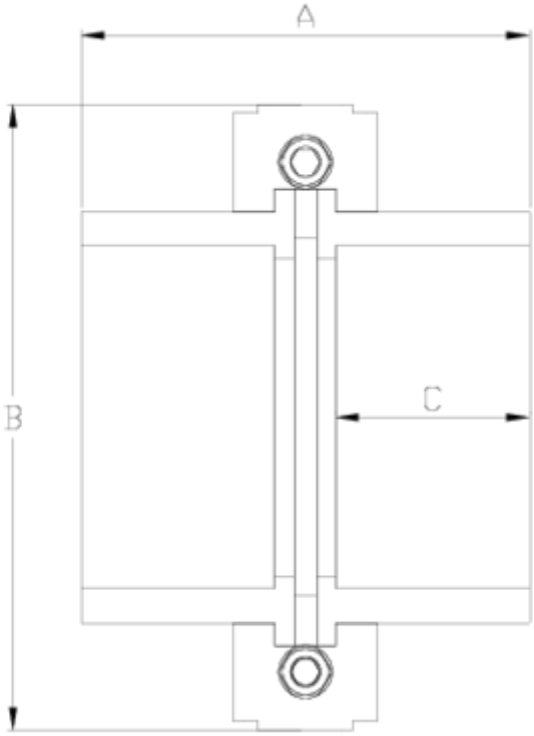

ITEM 11N | Enl. 3 Piezas colar Netvitc System®

CÓDIGO	f	PESO	BRIDA	A	B	C	PN	MEDIDA
10371	40	347	63	105	125	28	**PN10**	MÉTRICO
10372	50	405	63	107	125	31	**PN10**	MÉTRICO
10373	63	361	63	81	125	36	**PN10**	MÉTRICO
10374	75	457	75	95	138	44	**PN10**	MÉTRICO
10327	90	883	90	114	164	52	**PN10**	MÉTRICO
10328	110	1326	110	140	188	61	**PN10**	MÉTRICO
10329	125	1689	125	164	203	69	**PN10**	MÉTRICO
10330	140	2216	140	180	224	77	**PN10**	MÉTRICO
10331	160	3199	160	195	251	86	**PN10**	MÉTRICO
10332	200	4908	200	244	297	107	**PN10**	MÉTRICO

ITEM 11N | Enl. 3 Piezas colar Netvitc System®

10375	225	5647	200	330	297	120	**PN10**	MÉTRICO

Documentação do Produto

Certificados do Produto

Certificados da Empresa