Filtros

Filtro salida roscada “BSP” SUPER

ITEM 318



REFERÊNCIA	DESCRIÇÃO	Peso líquido	Volume (m^3)	Peso bruto	Unidades por lote
1008007	Filtro de discos SUPER S/R 2" 40m3 140MESH	6,7208	0,08678	14,995	2
1008017	Filtro de discos SUPER S/R 2" 40m3 120MESH	6,5008	0,08678	14,555	2

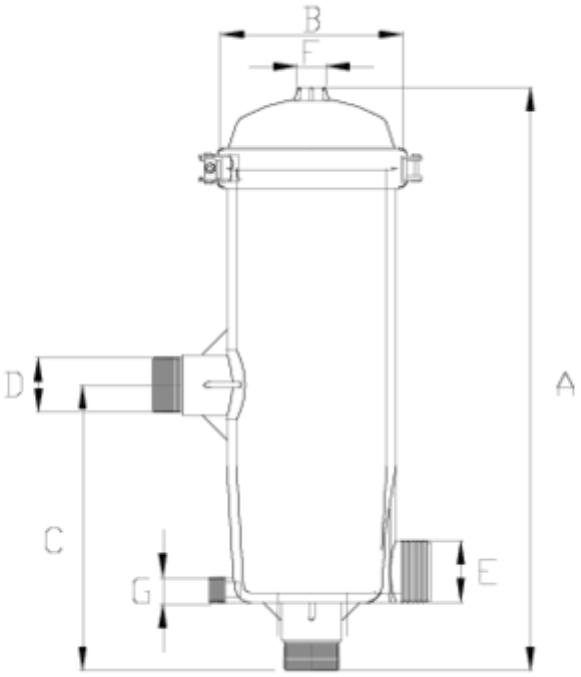

ITEM 318 | Filtro salida roscada “BSP” SUPER

Documentação do Produto

Certificados do Produto

Certificados da Empresa











