Colares de tomada

Junta tórica Collarim tomada

ITEM 420



REFERÊNCIA	DESCRIÇÃO	Peso líquido	Volume (m^3)	Peso bruto	Unidades por lote
1098179	JUNTA TORICA NBR 70º (11,50x3,00)	0,0004	0,00000	0,004	100
1098119	JUNTA TORICA NBR 25,00x4,50	0,0018	0,00000	0,118	100
1098107	J.TORICA EPDM 116,84x6,99	0,0168	0,00000	0,084	100
1098109	JUNTA TORICA NBR 47,22x3,53	0,0019	0,00000	0,019	100

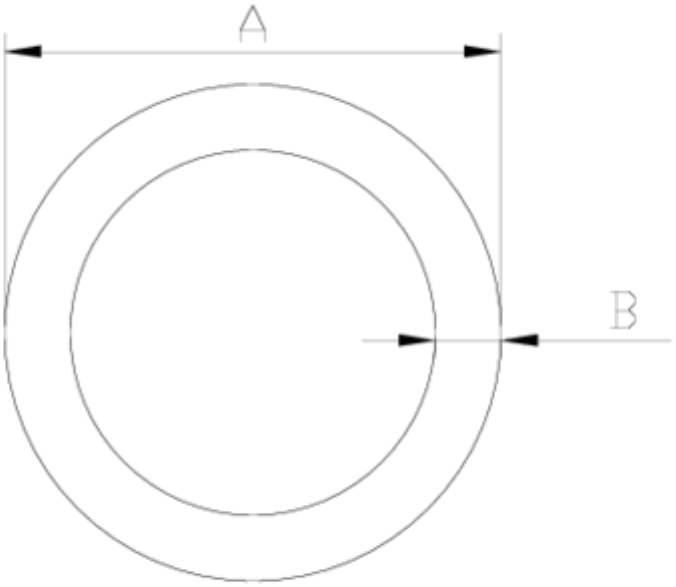

ITEM 420 | Junta tórica Collarim tomada

Código	AxB
98179	11,5x3
98124	14x4
98125	19x4
98119	25x4,5
98104	34,52x3,53
98151	35x4,5
98109	47,22x3,53
98144	50x5
98105	56x5
98116	85,09x5,30

ITEM 420 | Junta tórica Collarim tomada

98107	116,84x6,99

Documentação do Produto

Certificados do Produto

Certificados da Empresa











