## Válvulas borboleta

# V/m implex® actuador neumático, simples efecto

## ITEM 768



| REFERÊNCIA | DESCRIÇÃO | Peso líquido | Volume ($m^3$) | Peso bruto | Unidades por lote |
|---|---|---|---|---|---|
| 1009109 | V. M. IMPLEX ACT. NEUM. SE EPDM 63 | 4,668 | 0,03129 | 5,241 | 1 |
| 1009110 | V. M. IMPLEX ACT. NEUM. SE EPDM 75 | 4,295 | 0,02243 | 4,785 | 1 |
| 1009873 | V. M. IMPLEX ACT. NEUM. SE EPDM 90 | 5,2263 | 0,02243 | 5,714 | 1 |
| 1009874 | V. M. IMPLEX ACT. NEUM. SE EPDM 110 | 9,7051 | 0,04460 | 10,435 | 1 |
| 1009875 | V. M. IMPLEX ACT. NEUM. SE EPDM 125 | 9,333 | 0,06150 | 10,313 | 1 |
| 1009876 | V. M. IMPLEX ACT. NEUM. SE EPDM 140 | 12,636 | 0,06150 | 13,4795 | 1 |
| 1009877 | V. M. IMPLEX ACT. NEUM. SE EPDM 160 | 14,4331 | 0,04460 | 15,163 | 1 |
| 1009116 | V. M. IMPLEX ACT. NEUM. SE EPDM 200/225 | 20,9895 | 0,06150 | 21,91 | 1 |
| 1009117 | V. M. IMPLEX ACT. NEUM. SE EPDM 250 | 25,5146 | 0,06879 | 27,13 | 1 |
| 1009118 | V. M. IMPLEX ACT. NEUM. SE EPDM 315 | 33,145 | 0,16000 | 35,6 | 1 |
| 1009228 | V. M. IMPLEX PPR ACT. NEUM. SE EPDM 355 | 96,5 | 0,36961 | 100,5 | 1 |
| 1009130 | V. M. IMPLEX PPR ACT. NEUM. SE EPDM 400 | 108 | 0,36961 | 111,48 | 1 |

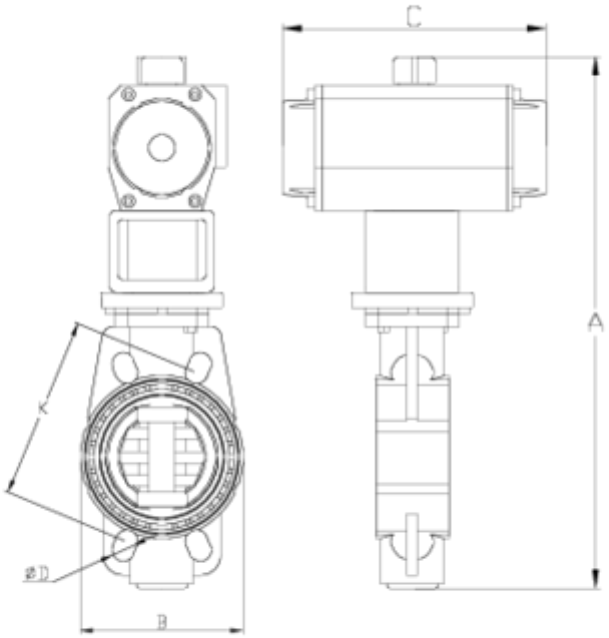


## ITEM 768 | V/m implex® actuador neumático, simples efecto

| CÓDIGO | f | PESO | A | B | C | D | K | PN | MEDIDA |
|---|---|---|---|---|---|---|---|---|---|
| 09109 | 63 | 4295 | 376 | 136 | 210 | 18x4 | 125-145 | **PN10** | MÉTRICO |
| 09110 | 75 | 4295 | 376 | 136 | 210 | 18x4 | 125-145 | **PN10** | MÉTRICO |
| 09873 | 90 | 5186 | 400 | 130 | 210 | 18x8 | 146-160 | **PN10** | MÉTRICO |
| 09874 | 110 | 8404 | 420 | 152 | 290 | 18x8 | 178-190 | **PN10** | MÉTRICO |
| 09875 | 125 | 8832 | 431 | 170 | 290 | 18x8 | 190 | **PN10** | MÉTRICO |
| 09876 | 140 | 12636 | 500 | 187 | 310 | 18x8 | 210-216 | **PN10** | MÉTRICO |
| 09877 | 160 | 13758 | 522 | 214 | 310 | 22x8 | 235-241 | **PN10** | MÉTRICO |
| 09116 | 200/225 | 17520 | 596 | 270 | 362 | 22x8 | 292-298 | **PN6** | MÉTRICO |
| 09117 | 250 | 21882 | 596 | 321 | 362 | 22x12 | 350-362 | **PN6** | MÉTRICO |
| 09118 | 315 | 31500 | 770 | 370 | 362 | 22x12 | 400-432 | **PN6** | MÉTRICO |

# ITEM 768 | V/m implex® actuador neumático, simples efecto

| | | | | | | | | | |
|---|---|---|---|---|---|---|---|---|---|
| 09130 | 400 | 65800 | 925 | 580 | 468 | 26x16 | 515 | **PN6** | MÉTRICO |



## Documentação do Produto

## Certificados do Produto



## Certificados da Empresa
















